Instructions Battery Devices

Nº: 71410, 71411, 71412, 71413

Paulmann Licht GmbH Quezinger Feld 2 31832 Springe/Völksen, Germany

DE Vollständige Installation-, Bedienungsanleitung, Sicherheitshinweise, Produkthinweise. **EN** Complete installation and operating instructions, safety instructions, product information. **FR** Notice d'installation complète, mode d'emploi, consignes de sécurité, informations sur le produit. **SQ** Udhëzime të plota për instalim dhe përdorim, udhëzime sigurie, informacion për produktin. **BG** Пълно ръководство за инсталиране, употреба, указания за безопасност, информация за продукта. **BS** Potpune upute za instalaciju i rukovanje, sigurnosne upute, informacije o proizvodu. **BE** Поўныя інструкцыі па ўсталёўцы і эксплуатацыі, інструкцыі па тэхніцы бяспекі, інфармацыя пра прадукт. **CS** Kompletní instalační a obslužný manuál, bezpečnostní pokyny, informace o produktu. **DA** Komplet installationsvejledning, betjeningsvejledning, sikkerhedshenvisninger, produktoplysninger. **ES** Instrucciones completas de instalación y uso, indicaciones de seguridad, información sobre el producto. **ET** Täielik paigaldus-, kasutusjuhend, ohutusjuhised, tooteinfo. **FI** Täydelliset asennus- ja käyttöohjeet, turvallisuusohjeet, tuotetiedot. **EL** Πλήρης οδηγός εγκατάστασης, οδηγίες χρήσης, οδηγίες ασφαλείας, πληροφορίες για το προϊόν. **HU** Teljes telepítési és használati útmutató, biztonsági utasítások, termékre vonatkozó információk. **HR** Potpune upute za instalaciju i rad, sigurnosne upute, informacije o proizvodu. **IT** Istruzioni complete per l'installazione e l'uso, avvertenze di sicurezza, informazioni sul prodotto. **IS** Heildstæðar uppsetningar- og rekstrarleiðbeiningar, öryggisleiðbeiningar, upplýsingar um vöruna. **LT** Išsamios montavimo, naudojimo instrukcijos, saugos nurodymai, produkto informacija. **LV** Pilnīga uzstādīšanas un lietošanas instrukcija, drošības norādījumi, produkta informācija. **MK** Целосни упатства за инсталација и ракување, безбедносни упатства, информации за производот. **NO** Fullstendig installasjons- og bruksanvisning, sikkerhetsinformasjon, produktinformasjon. **NL** Volledige installatie-, gebruiksaanwijzing, veiligheidsinstructies, productinformatie. **PT** Manual completo de instalação e utilização, instruções de segurança, informações sobre o produto. **PL** Kompletna instrukcja montażu, obsługi, wskazówki dotyczące bezpieczeństwa, informacje o produkcie. **RO** Instrucțiuni complete de instalare și utilizare, instrucțiuni de siguranță, informații despre produs. **RU** Полная инструкция по установке, эксплуатации, правила техники безопасности, информация о продукте. **SV** Komplett installations- och bruksanvisning, säkerhetsanvisningar, produktinformation. **SK** Kompletná inštalačná príručka, návod na obsluhu, bezpečnostné pokyny, informácie o produkte. **SL** Celotna navodila za namestitev, navodila za uporabo, varnostna navodila, navodila za izdelek. **SR** Комплетне упутства за инсталацију и рад, безбедносна упутства, информације о производу. **TR** Tam kurulum kılavuzu, kullanım kılavuzu, güvenlik talimatları, ürün bilgileri. **UK** Повна інструкція з монтажу, експлуатації, правила безпеки, інформація про продукт.

de.paulmann.com/warranty?years=2

DE Vollständige Garantiebedingungen. **EN** Full warranty terms and conditions. **FR** Conditions générales de garantie. **BE** Поўныя ўмовы гарантыі. **BG** Пълни гаранционни условия. **BS** Puni uvjeti i odredbe garancije. **CS** Úplné záruční podmínky. **DA** Fuldstændige garantibetingelser. **EL** Πλήρεις όροι εγγύησης. **ES** Condiciones completas de la garantía. **ET** Täielikud garantiitingimused. **FI** Täydelliset takuuehdot. **HR** Cjeloviti uvjeti jamstva. **HU** Teljes garanciális feltételek **IS** Heilir skilmálar og skilyrði ábyrgðar. **IT** Condizioni complete di garanzia. **LT** Visos garantijos sąlygos. **LV** Pilni garantijas nosacījumi. **MK** Целосни услови и одредби за гаранција. **NL** Volledige garantievoorwaarden. **NO** Fullstendige garantivilkår. **PL** Pełne warunki gwarancji. **PT** Condições completas da garantia. **RO** Condiții complete de garanție. **RU** Полные условия гарантии. **SK** Úplné záručné podmienky. **SL** Celotni garancijski pogoji. **SQ** Kushtet dhe rregullat e plota të garancisë. **SR** Цео текст гаранције и услови. **SV** Fullständiga garantivillkor. **TR** Tam garanti koşulları. **UK** Повні умови гарантії.

DE Battery-Sicherheitshinweise **EN** Battery safety instructions **FR** Consignes de sécurité relatives aux batteries **SQ** Udhëzime për sigurinë e baterisë **BG** Указания за безопасност при използване на батерията **BS** Sigurnosne upute za bateriju **BE** Consignes de sécurité relatives aux batteries **CS** Bezpečnostní pokyny týkající se baterií **DA** Sikkerhedsvejledning til batterier **ES** Instrucciones de seguridad relativas a la batería **ET** Aku ohutusjuhised **FI** Akun turvallisuusohjeet **EL** Οδηγίες ασφαλείας για τις μπαταρίες **HU** Az akkumulátorral kapcsolatos biztonsági utasítások **HR** Sigurnosne upute za bateriju **IT** Avvertenze di sicurezza relative alle batterie **IS** Öryggis- og varúðarreglur fyrir rafhlöðu **LT**A tsargumo priemonės, susijusios su baterijomis **LV**A kumulatora drošības norādījumi **MK** Упатства за безбедност на батеријата **NO** Sikkerhetsanvisninger for batterier **NL** Veiligheidsinstructies voor de batterij **PT** Instruções de segurança relativas à bateria **PL** W skazówki dotyczące bezpieczeństwa związane z akumulatorami **RO** Instrucțiuni de siguranță privind bateriile **RU** Правила безопасности при использовании аккумуляторов **SV** Säkerhetsanvisningar för batterier **SK** Bezpečnostné pokyny týkajúce sa batérií **SL**V arnostna navodila za baterije **SR** Упутства за безбедност батерије **TR** Pil Güvenlik Uyarıları **UK** Правила безпеки щодо акумуляторів

FR

RECICLA
Al Azul

IT Raccolta differenziata. Verifica le disposizioni del tuo Comune.

2023/1542 EU, Nº 41:
battery@paulmann.de

xx/yyyy

230 000 036

Li-Ion

Zhuhai Great Power Energy Co.,Ltd.
18650, Li-Ion, Accu, 1800mAh

Paulmann

IP44

Info

www.paulmann.com

Paulmann Licht GmbH
Quezinger Feld 2
31832 Springe
Germany
www.paulmann.com

N⁰: **71413**

PARL 04/26

Li-Ion

2023/1542 EU, N⁰ 41:
battery@paulmann.de

xx/yyyy

230 000 036
Zhuhai Great Power Energy Co.,Ltd.
18650,Li-Ion.Accu,1800mAh

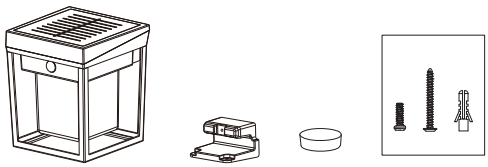

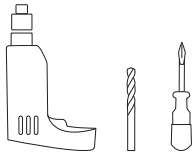

A

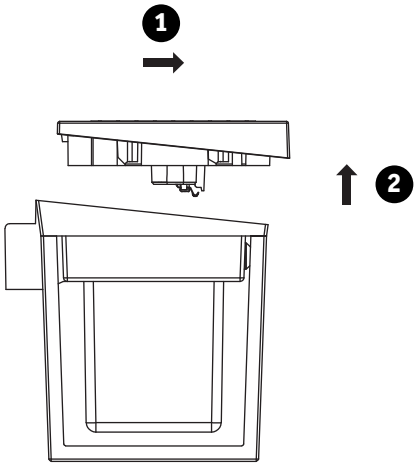

B

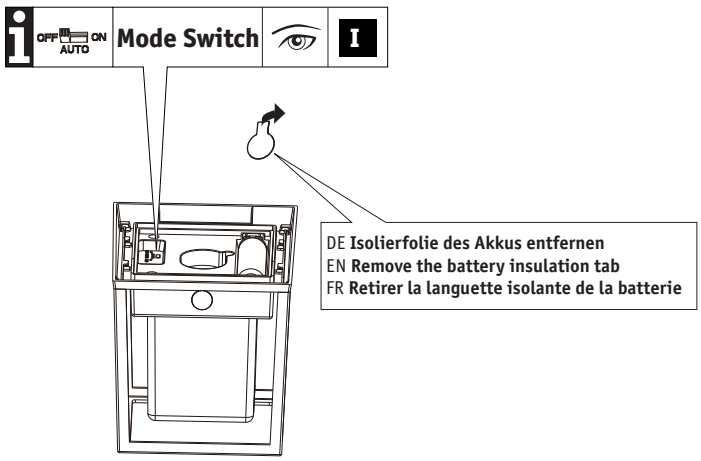

C

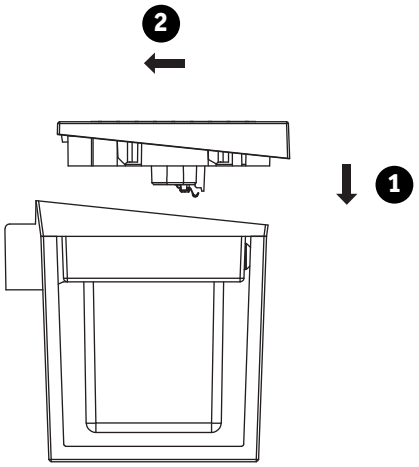

D

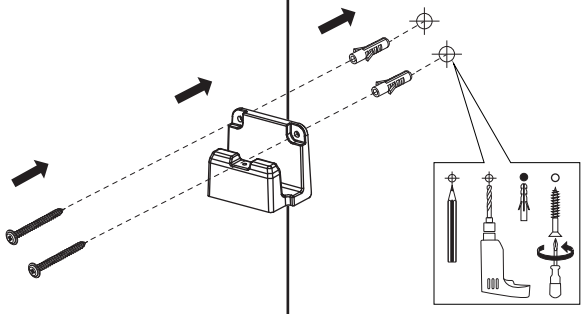

E

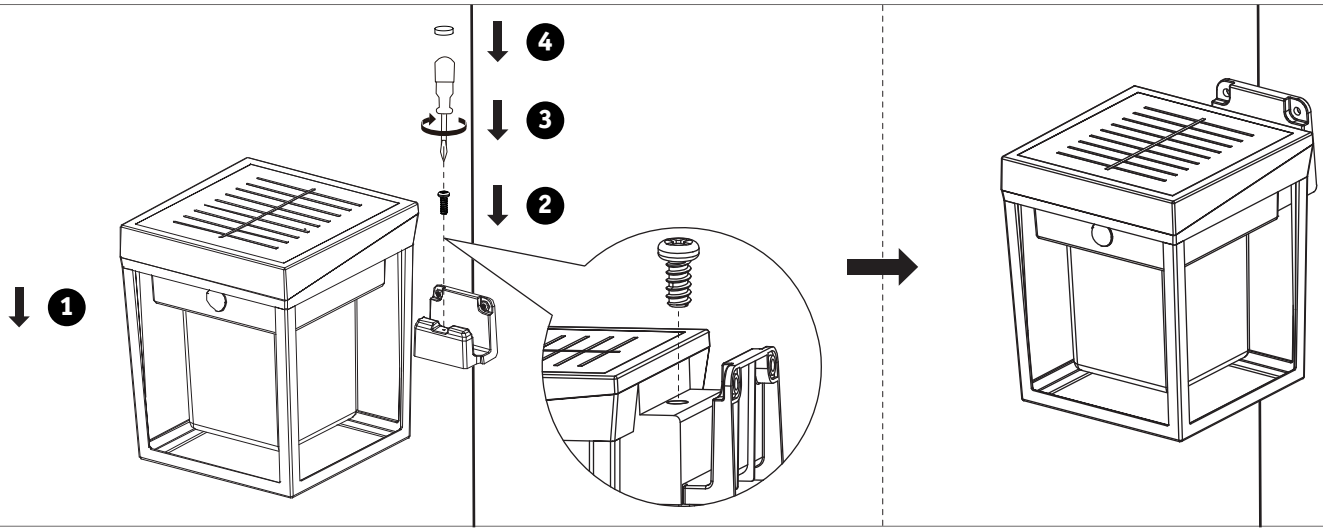

F

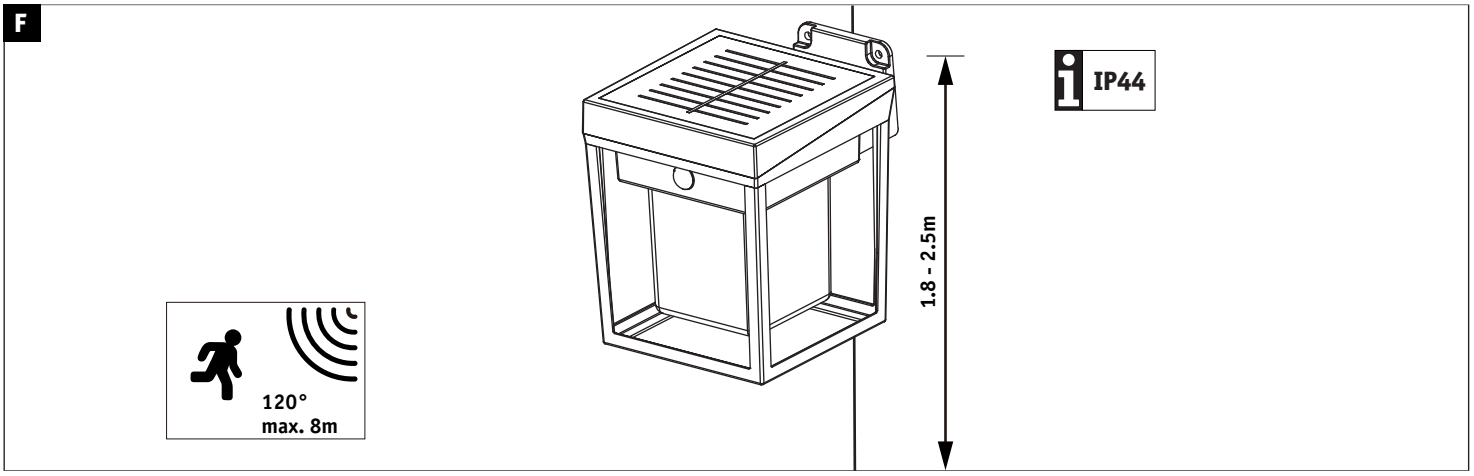

G

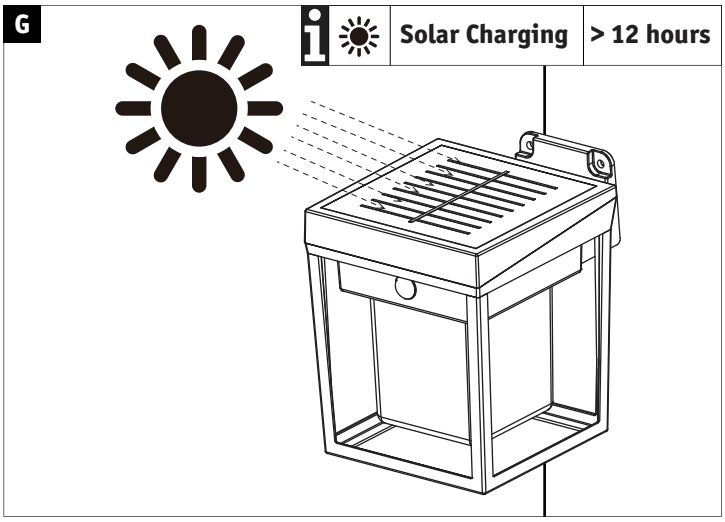

H

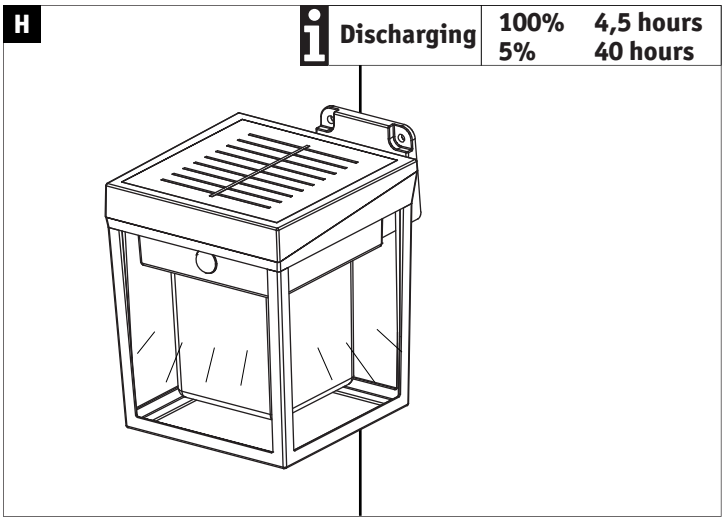

I

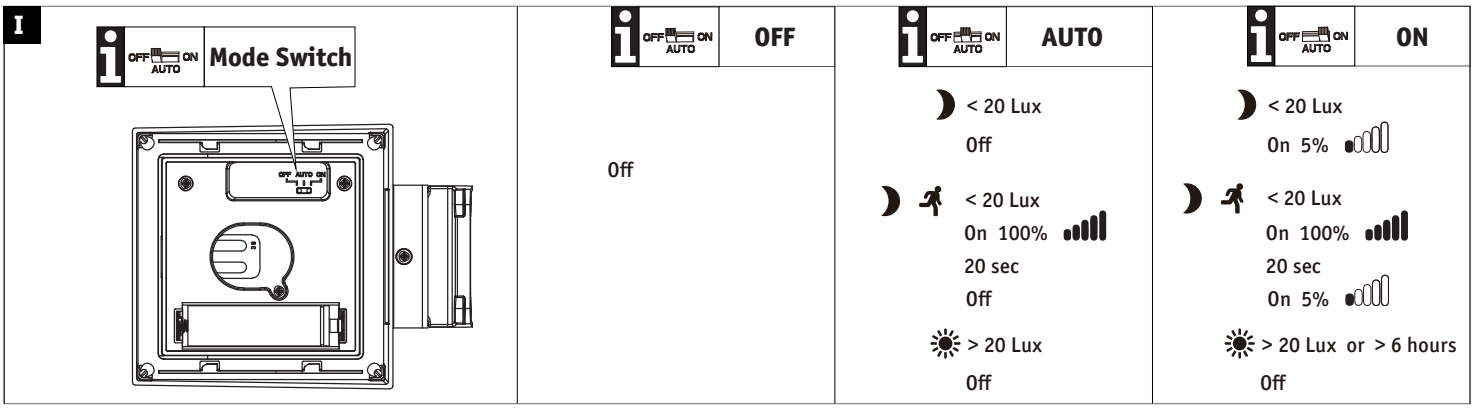

J

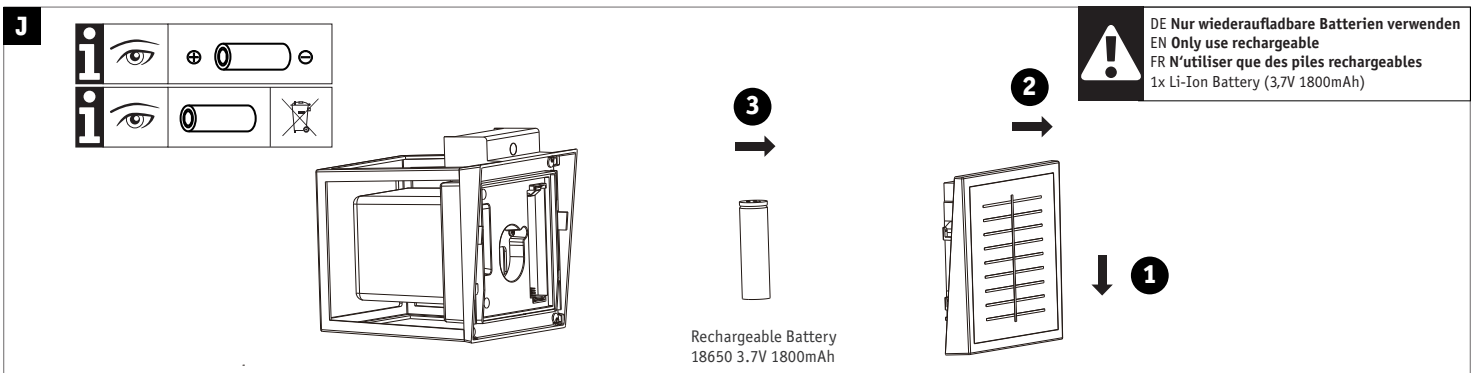

DE Altgeräte dürfen nicht in den Restmüll. Sie können bei öffentlichen Sammelstellen von Entsorgungsträgern abgegeben werden. Altbatterien und Altakkumulatoren, sowie Lampen, die zerstörungsfrei aus dem Altgerät entnommen werden können, sind vor der Abgabe an eine Erfassungsstelle von dem Altgerät zu trennen. Vertreiber sind im Rahmen von § 17 Absatz 1 und 2 ElektroG zur unentgeltlichen Rücknahme dieses Produktes verpflichtet. Endnutzer von Altgeräten müssen eigenverantwortlich für die Löschung personenbezogener Daten auf den zu entsorgenden Altgeräten sorgen.
www.paulmann.com

DE Altgeräte dürfen nicht in den Restmüll. Sie können bei öffentlichen Sammelstellen von Entsorgungsträgern abgegeben werden. Altbatterien und Altakkumulatoren, sowie Lampen, die zerstörungsfrei aus dem Altgerät entnommen werden können, sind vor der Abgabe an eine Erfassungsstelle von dem Altgerät zu trennen. Vertreiber sind im Rahmen von § 17 Absatz 1 und 2 ElektroG zur unentgeltlichen Rücknahme dieses Produktes verpflichtet. Endnutzer von Altgeräten müssen eigenverantwortlich für die Löschung personenbezogener Daten auf den zu entsorgenden Altgeräten sorgen.
www.paulmann.com

FR Les piles et accumulateurs usagés, ainsi que les lampes qui peuvent être retirées de l'appareil usagé sans être détruites, doivent être séparés de l'appareil usagé avant d'être remis à un point de collecte. Les distributeurs sont tenus de reprendre gratuitement ce produit dans le cadre de l'article 17, paragraphes 1 et 2 de l'ElektroG. Les utilisateurs finaux d'équipements usagés doivent veiller, sous leur propre responsabilité, à la suppression des données à caractère personnel sur les équipements usagés à mettre au rebut.
www.paulmann.com

507000007
24V06

Akkusicherheitshinweise

Rechargeable battery safety information

D Sicherheitshinweise	**D** Von Kindern fernhalten	**D** Nicht verschlucken!	**D** Bei Verschlucken sofort einen Arzt aufsuchen!	**D** Nicht kurzschließen. Kontakt zwischen Polen und Metallteilen vermeiden.	**D** Nicht ins Feuer werfen	**D** Nicht zerlegen, beschädigen oder durchbohren	**D** Von Feuchtigkeit fernhalten	**D** Polarität beachten	**D** Nie neue und gebrauchte Akkus mischen	**D** Akkus entfernen, bevor das Gerät gelagert wird	**D** Nur geeignete Ladegeräte mit CE/UKCA-Kennzeichnung nutzen	**D** Deutlich verkürzte Betriebszeit --> Akku tauschen	**D** Weitere Infos
GB Safety information	**GB** Keep out of the reach of children.	**GB** Do not swallow!	**GB** Consult a physician immediately if accidentally swallowed.	**GB** Do not short-circuit. Avoid contact between poles and metal parts.	**GB** Do not dispose of in an open fire.	**GB** Do not attempt to disassemble, damage, or puncture.	**GB** Store in a dry place.	**GB** Take note of polarity.	**GB** Never mix new and used battery packs.	**GB** Remove battery pack before storing the device for an extended period of time.	**GB** Only use suitable charging units bearing the CE/UKCA mark.	**GB** Significantly shortened operating time --> replace the battery pack.	**GB** Additional information
F Consignes de sécurité	**F** Tenir hors de portée des enfants	**F** Ne pas avaler !	**F** En cas d'ingestion, consulter immédiatement un médecin !	**F** Ne pas court-circuiter les bornes. Éviter tout contact entre les pôles et les parties métalliques.	**F** Ne pas jeter au feu	**F** Ne pas démonter, endommager ou percer	**F** Tenir à distance de toute source d'humidité	**F** Tenir compte de la polarité	**F** Ne jamais mélanger des batteries neuves et usagées	**F** Retirer la batterie avant de ranger l'appareil	**F** N'utiliser que des chargeurs adaptés portant la marque CE/UKCA	**F** Temps d'utilisation considérablement réduit --> Remplacer la batterie	**F** Plus d'informations
AL Udhëzime sigurie	**AL** Mbajeni larg fëmijëve	**AL** Mos e gëlltitni!	**AL** Nëse e gëlltitni, kërkoni menjëherë ndihmë mjekësore!	**AL** Mos krijoni qark të shkurtër. Shmangni kontaktin midis poleve dhe pjesëve metalike.	**AL** Mos e hidhni në zjarr	**AL** Mos e çmontoni, mos edëmtoni ose shponi	**AL** Mbajeni larg lagështirës	**AL** Kushtojini vëmendje polaritetit	**AL** Asnjëherë mos i përzieni bateritë e rikarikueshme të reja dhe ato të përdorura	**AL** Hiqni bateritë e rikarikueshme përpara se ta ruani pajisjen	**AL** Përdorni vetëm karikues të përshtatshëm me shenjën CE/UKCA	**AL** Koha e funksionimit është shkurtuar ndjeshëm --> zëvendësoni baterinë	**AL** Informacione të mëtejshme
BG Инструкции за безопасност	**BG** Дръжте далеч от деца	**BG** Не поглъщайте!	**BG** При поглъщане веднага потърсете лекар!	**BG** Не свързвайте на късо. Избягвайте контактът между полюсите и металните части.	**BG** Не хвърляйте в огън	**BG** Не разглобявайте, не повреждайте или пробивайте	**BG** Дръжте далеч от влага	**BG** Спазвайте полюсите	**BG** Не смесвайте никога нови и използвани акумулаторни батерии	**BG** Отстранете акумулаторните батерии, преди уредът да бъде складиран	**BG** Използвайте само подходящи зарядни устройства с маркировка CE/UKCA	**BG** Значително намалено време за експлоатация --> Сменете акумулаторната батерия	**BG** Допълнителна информация
BIH Sigurnosna uputstva	**BIH** Čuvati dalje od djece	**BIH** Ne gutati!	**BIH** Ako se proguta, odmah potražite medicinsku pomoć!	**BIH** Nemojte stvarati kratki spoj. Izbjegavajte kontakt između polova i metalnih dijelova.	**BIH** Ne bacati u vatru	**BIH** Ne rastavljati, oštećivati ili bušiti	**BIH** Držati dalje od vlage	**BIH** Obratiti pažnju na polaritet	**BIH** Nikada nemojte miješati nove i korištene punjive baterije	**BIH** Izvadite punjive baterije prije skladištenja uređaja	**BIH** Koristite samo odgovarajuće punjače sa CE/UKCA oznakom	**BIH** Znatno skraćeno vreme rada --> zamjeniti punjivu bateriju	**BIH** Dodatne informacije
BY Правілы тэхнікі бяспекі	**BY** Захоўвайце ў недаступным для дзяцей месцы	**BY** Не глытаць!	**BY** Пры праглынанні неадкладна звярніцеся да лекара!	**BY** Не дапускайце кароткага замыкання. Пазбягайце кантакту палюсоў з металічнымі дэталямі.	**BY** Не кідайце ў агонь.	**BY** Не разбірайце, не пашкоджвайце і не праколвайце	**BY** Захоўвайце ад вільгаці	**BY** Прытрымлівайцеся палярнасці	**BY** Катэгарычна забаронена выкарыстоўваць новыя і старыя акумулятары	**BY** Даставайце акумулятары перад захоўваннем прылады	**BY** Выкарыстоўвайце толькі падыходзячыя зарадныя прылады з маркіроўкай CE/UKCA	**BY** Час працы значна скараціўся --> Замяніце акумулятар	**BY** Дадатковая інфармацыя
CZ Bezpečnostní pokyny	**CZ** Uchovávejte mimo dosah dětí	**CZ** Nepolykejte!	**CZ** Při požití okamžitě vyhledejte lékaře!	**CZ** Nezkratujte. Zabraňte kontaktu pólů s kovovými částmi.	**CZ** Nevhazujte do ohně	**CZ** Nerozebírejte, nepoškozujte a neprovrtávejte	**CZ** Chraňte před vlhkostí	**CZ** Dbejte na polaritu	**CZ** Nikdy nemíchejte nové a použité akumulátory	**CZ** Před uložením zařízení vyjměte akumulátory	**CZ** Používejte pouze vhodné nabíječky s označením CE/UKCA	**CZ** Výrazné zkrácení provozní doby --> vyměňte akumulátor	**CZ** Další informace
DK Sikkerhedshenvisninger	**DK** Skal opbevares utilgængeligt for børn	**DK** Må ikke sluges!	**DK** Søg straks læge ved indtagelse!	**DK** Må ikke kortsluttes. Undgå kontakt mellem poler og metaldele.	**DK** Må ikke kastes på ilden	**DK** Må ikke adskilles, beskadiges eller gennembores	**DK** Skal opbevares tørt	**DK** Vær opmærksom på polariteten	**DK** Bland aldrig nye og brugte opladelige batterier	**DK** Fjern de genopladelige batterier, før du opbevarer enheden	**DK** Brug kun egnede opladere med CE/UKCA-mærkning	**DK** Betydeligt reduceret driftstid --> Udskift batteriet	**DK** Yderligere information
E Advertencias de seguridad	**E** Mantener fuera del alcance de los niños	**E** ¡No ingerir!	**E** En caso de ingestión, acudir inmediatamente al médico.	**E** No conectar en cortocircuito. Evitar que los polos entren en contacto con elementos metálicos.	**E** No arrojar al fuego	**E** No desmontar, dañar o perforar	**E** Mantener alejado de la humedad	**E** Observar la polaridad	**E** No mezclar nunca baterías nuevas y usadas	**E** Retirar las baterías antes de almacenar el dispositivo	**E** Utilizar únicamente cargadores apropiados con la marca CE/UKCA	**E** Disminución notable del tiempo de funcionamiento --> cambiar la batería	**E** Más información
EST Ohutusjuhised	**EST** Hoida lastest eemale.	**EST** Mitte alla neelata!	**EST** Allaneelamisel võtke otsekohe ühendust arstiga!	**EST** Mitte lühistada. Vältida pooluste ja metallosade vahelist kokkupuudet.	**EST** Mitte midagi ei tohi tulle visata.	**EST** Mitte lahti võtta, kahjustada ega läbi torgata.	**EST** Hoida niiskusest eemale.	**EST** Jälgida polaarsust!	**EST** Uute ja kasutatud akude segamine	**EST** Enne seadme hoiulepanekut tuleb akud eemaldada.	**EST** Kasutada ainult CE/UKCA-tähisega sobivaid laadijaid.	**EST** Oluliselt vähenenud tööaeg --> Vahetada aku	**EST** Lisateave
FIN Turvallisuusohjeita	**FIN** Pidä poissa lasten ulottuvilta	**FIN** Ei saa niellä!	**FIN** Jos ainetta on nielty, hakeuduttava lääkäriin!	**FIN** Ei saa oikosulkea. Vältä napojen ja metallisien kosketusta toisiinsa.	**FIN** Ei saa heittää avotuleen	**FIN** Älä pura, vahingoita äläkä poraa	**FIN** Älä altista kosteudelle	**FIN** Huomioi napaisuus	**FIN** Älä käytä sekaisin uusia ja käytettyjä akkuja	**FIN** Poista akut ennen laitteen varastointia	**FIN** Käytä vain soveltuvia CE-/UKCA-merkinnällä varustettuja latauslaitteita	**FIN** Kun käyttöaika on merkittävästi lyhentynyt, vaihda akku	**FIN** Lisätietoja
GR Υποδείξεις ασφαλείας	**GR** Να διατηρείται μακριά από παιδιά	**GR** Απαγορεύεται η κατάποση!	**GR** Σε περίπτωση κατάποσης, αναζητήστε άμεσα ιατρό!	**GR** Απαγορεύεται το βραχυκύκλωμα. Αποφεύγετε την επαφή μεταξύ πόλων και μεταλλικών εξαρτημάτων.	**GR** Απαγορεύεται η ρίψη σε φωτιά	**GR** Απαγορεύεται η αποσυναρμολόγηση, η πρόκληση ζημιών ή η διάνοιξη οπών	**GR** Να προστατεύεται από υγρασία	**GR** Λαμβάνετε υπόψη την πολικότητα	**GR** Μην χρησιμοποιείτε ποτέ ταυτόχρονα καινούργιους και χρησιμοποιημένους συσσωρευτές	**GR** Πριν από την αποθήκευση της συσκευής, αφαιρείτε τους συσσωρευτές	**GR** Χρησιμοποιείτε αποκλειστικά κατάλληλους φορτιστές με σήμα CE/UKCA	**GR** Σε περίπτωση αισθητά μειωμένης διάρκειας λειτουργίας, αντικαθιστάτε τον συσσωρευτή	**GR** Περαιτέρω πληροφορίες
H Biztonsági előírások	**H** Gyermektől távol tartandó	**H** Ne nyelje le!	**H** Lenyelés esetén azonnal forduljon orvoshoz!	**H** Ne zárja rövidre. Kerülje a pólusok és a fémrészek közötti kontaktot.	**H** Ne dobja tűzbe	**H** Ne szedje szét vagy fúrja át.	**H** Tartsa távol a nedvességtől	**H** Ügyeljen a polaritásra	**H** Soha ne keverje az új és a használt akkumulátorokat	**H** A készülék tárolása előtt távolítsa el az akkumulátorokat	**H** Csak megfelelő CE/UKCA jelzéssel ellátott töltőkészüléket használjon	**H** Jelentősen rövidebb üzemidő --> cserélje ki az akkut	**H** További infók
HR Sigurnosne upute	**HR** Držati podalje od djece	**HR** Ne gutajte!	**HR** Ako se proguta, odmah potražite liječničku pomoć!	**HR** Nemojte kratko spajati. Izbjegavajte kontakt između polova i metalnih dijelova.	**HR** Ne bacajte u vatru	**HR** Nemojte rastavljati, oštećivati ili bušiti	**HR** Držati podalje od vlage	**HR** Obratite pozornost na polaritet	**HR** Nikada nemojte miješati nove i rabljene punjive baterije	**HR** Izvadite punjive baterije prije pohranjivanja uređaja	**HR** Koristite samo odgovarajuće punjače s oznakom CE/UKCA	**HR** Značajno skraćeno vrijeme rada --> zamjeniti punjivu bateriju	**HR** Daljnje informacije
I Avvertenze di sicurezza	**I** Tenere fuori dalla portata dei bambini	**I** Non ingerire!	**I** In caso di ingestione, consultare immediatamente un medico!	**I** Non cortocircuitare. Evitare il contatto tra i poli e le parti metalliche.	**I** Non gettare nel fuoco	**I** Non smontare, danneggiare o forare	**I** Tenere al riparo dall'umidità	**I** Osservare la polarità	**I** Non mischiare mai accumulatori nuovi e usati	**I** Rimuovere gli accumulatori prima di riporre l'apparecchio	**I** Utilizzare solo caricabatterie idonei con etichettatura CE/UKCA	**I** Tempo di funzionamento significativamente ridotto --> Sostituire gli accumulatori	**I** Ulteriori informazioni
IS Öryggisleiðbeiningar	**IS** Geymið þar sem börn ná ekki til	**IS** Varist inntöku!	**IS** Við inntöku skal tafarlaust leita læknis!	**IS** Valdið ekki skammhlaupi. Forðist snertingu milli skauta og málmhluta.	**IS** Má ekki fleygja í eld	**IS** Má ekki taka í sundur, skemma eða bora í gegn	**IS** Haldið frá raka	**IS** Gætið að réttri skautun	**IS** Blandið aldrei saman nýjum og notuðum hleðslurafhlöðum	**IS** Taka skal hleðslurafhlöður úr áður en tækið er sett í geymslu	**IS** Notið eingöngu viðeigandi hleðslutæki með CE/UKCA-merkingu	**IS** Umtalsvert styttri notkunartími --> Skiptið um hleðslurafhlöðu	**IS** Frekari upplýsingar
LT Saugumo instrukcija	**LT** Laikykite atokiau nuo vaikų	**LT** Nenurykite!	**LT** Prarijus nedelsdami kreipkitės į gydytoją!	**LT** Nedarykite trumpojo jungimo. Venkite kontakto tarp polių ir metalinių dalių.	**LT** Nemeskite į ugnį	**LT** Neardykite, nepažeiskite ir negręžkite	**LT** Saugokite nuo drėgmės	**LT** Atkreipkite dėmesį į poliškumą	**LT** Niekada nemaišykite naujų ir naudotų akumuliatorių	**LT** Prieš sandėliuojant prietaisą išimkite iš jo akumuliatorius	**LT** Naudokite tik tinkamus įkroviklius su CE/UKCA ženklinimu	**LT** Ženkliai sutrumpėjęs veikimo laikas --> Pakeiskite akumuliatorių	**LT** Daugiau informacijos
LV Drošības norādes	**LV** Sargāt no bērniem!	**LV** Nenorīt!	**LV** Ja norīts, nekavējoties meklēt medicīnisku palīdzību!	**LV** Neizveidot īssavienojumu. Nepieļaut polu kontaktu ar metāla daļām.	**LV** Nemest ugunī	**LV** Neizjaukt, nebojāt vai neizurbt caurumus	**LV** Sargāt no mitruma	**LV** Ievērot polaritāti	**LV** Nekad vienlaicīgi nelietot jaunus un lietotus akumulatorus	**LV** Izņemt akumulatorus pirms ierīces novietošanas glabāšanā	**LV** Izmantot tikai piemērotus lādētājus ar CE/UKCA marķējumu	**LV** Būtiski samazināts lietošanas ilgums --> nomainīt akumulatoru	**LV** Papildu informācija
MK Безбедносни инструкции	**MK** Да се чува подалеку од дофат на деца	**MK** Не голтајте!	**MK** Доколку се проголта, веднаш побарајте лекарска помош!	**MK** Не поврзувајте краток спој. Избегнувајте контакт помеѓу столбовите и металните делови.	**MK** Не го фрлајте во оган	**MK** Не расклопувајте, оштетувајте или дупнувајте	**MK** Да се чува подалеку од влага	**MK** Обрнете внимание на поларитетот	**MK** Никогаш не мешајте нови и користени акумулаторските батерии на полнење	**MK** Отстранете ги батериите што се полнат пред да го складирате уредот	**MK** Користете само соодветни полначи со ознака CE/UKCA	**MK** Значително скратено време на работа --> заменете ја батеријата	**MK** Понатамошна информација
N Sikkerhetshenvisninger	**N** Hold unna barn	**N** Må ikke svelges!	**N** Oppsøk legehjelp umiddelbart ved svelging!	**N** Ikke kortslutt. Unngå kontakt mellom poler og metalldeler.	**N** Ikke kast i ild	**N** Enheten må ikke demonteres, ødelegges eller bores gjennom	**N** Hold unna fuktighet	**N** Vær oppmerksom på polaritet	**N** Ikke bland nye og gamle batteripakker	**N** Ta ut batteripakkene før enheten lades	**N** Bruk kun egnede ladere med CE/UKCA-merking	**N** Betydelig forkortet driftstid --> bytt batteriet	**N** Ytterligere informasjon
NL Veiligheidsinstructies	**NL** Buiten bereik van kinderen houden	**NL** Niet inslikken	**NL** Bij inslikken onmiddellijk een arts raadplegen!	**NL** Niet kortsluiten. Vermijd contact tussen polen en metalen onderdelen.	**NL** Niet in het vuur gooien	**NL** Niet demonteren, beschadigen of doorboren	**NL** Weghouden van vocht	**NL** Polariteit in acht nemen	**NL** Gebruik nooit nieuwe en gebruikte accu's door elkaar	**NL** Verwijder de accu's voordat u het apparaat opbergt	**NL** Gebruik uitsluitend geschikte opladers met CE/UKCA-keurmerk	**NL** Aanzienlijk kortere bedrijfstijd --> accu vervangen	**NL** Meer informatie
P Avisos de segurança	**P** Manter fora do alcance das crianças	**P** Não engolir!	**P** Em caso de ingestão, consultar imediatamente um médico!	**P** Não provocar curto-circuito. Evitar o contacto entre os polos e as peças metálicas.	**P** Não atirar para o fogo	**P** Não desmontar, danificar ou perfurar	**P** Manter afastadas da humidade	**P** Respeitar a polaridade	**P** Nunca misturar baterias novas e usadas	**P** Remover a bateria antes de armazenar o aparelho	**P** Utilizar apenas um carregador adequado com rotulagem CE/UKCA	**P** Tempo de funcionamento significativamente reduzido --> Substituir bateria	**P** Mais informações
PL Wskazówki bezpieczeństwa pracy	**PL** Przechowywać poza zasięgiem dzieci	**PL** Nie połykać!	**PL** W razie połknięcia należy natychmiast udać się do lekarza!	**PL** Nie zwierać styków. Unikać kontaktu styków/biegunów z częściami metalowymi.	**PL** Nie wrzucać do ognia	**PL** Nie demontować, nie uszkadzać ani nie przekłuwać	**PL** Przechowywać z dala od wilgoci	**PL** Należy zwrócić uwagę na prawidłową polaryzację	**PL** Nigdy nie mieszać ze sobą nowych i używanych akumulatorów	**PL** Przed przechowywaniem urządzenia należy wyjąć akumulatory	**PL** Należy używać wyłącznie odpowiednich ładowarek ze znakiem CE/UKCA	**PL** Znacznie skrócony czas pracy --> należy wymienić akumulator	**PL** Więcej informacji
RO Instrucțiuni cu privire la securitatea muncii	**RO** A nu se lăsa la îndemâna copiilor	**RO** A se nu înghiți!	**RO** Dacă este înghițit, solicitați imediat asistență medicală!	**RO** A nu se scurtcircuita. A se evita contactul dintre stâlpi și piesele metalice.	**RO** A nu se arunca în foc	**RO** A nu se dezasambla, deteriora sau perfora	**RO** A se feri de umiditate	**RO** A se respecta polaritatea	**RO** A nu se amesteca niciodată acumulatorii noi cu cei uzați	**RO** A se scoate bateriile înainte de a depozita dispozitivul	**RO** A se utiliza numai încărcătoare adecvate cu marcaj CE/UKCA	**RO** Timp de funcționare redus semnificativ --> înlocuiți acumulatorul	**RO** Alte informații
RUS Правила техники безопасности	**RUS** Держать в недоступном для детей месте	**RUS** Не проглатывать!	**RUS** При проглатывании немедленно обратиться за медицинской помощью!	**RUS** Не допускать короткого замыкания. Не допускать контакта между полюсами и металлическими деталями.	**RUS** Не бросать в огонь	**RUS** Не разбирать, не повреждать и не протыкать	**RUS** Беречь от влаги	**RUS** Соблюдать полярность	**RUS** Не использовать новые и бывшие в употреблении аккумуляторы вместе	**RUS** Перед помещением устройства на хранение извлечь аккумуляторы	**RUS** Использовать только подходящие зарядные устройства с маркировкой CE/UKCA	**RUS** Значительно сокращено время работы --> заменить аккумулятор	**RUS** Дополнительная информация
S Säkerhetsinstruktioner	**S** Förvaras utom räckhåll för barn	**S** Får inte sväljas!	**S** Om produkten har svalts ska läkare uppsökas omedelbart!	**S** Får inte kortslutas. Undvik kontakt mellan poler och metalldelar.	**S** Får inte kastas i öppen eld	**S** Får inte tas isär, skadas eller genomborras	**S** Förvaras på torr plats	**S** Observera polariteten	**S** Blanda aldrig nya och använda batterier	**S** Ta ur batterierna innan produkten ska förvaras	**S** Använd endast passande laddare med CE/UKCA-märkning	**S** Vid avsevärt kortare driftstid --> byt batteri	**S** Mer information
SK Bezpečnostné pokyny	**SK** Uchovávať mimo dosahu detí	**SK** Neprehĺtať!	**SK** V prípade požitia okamžite vyhľadajte lekára!	**SK** Nespájajte nakrátko. Zabráňte kontaktu pólov s kovovými časťami.	**SK** Nehádžte do ohňa	**SK** Výrobok nerozoberajte, nepoškodzujte ani nevŕtajte do výrobku	**SK** Chráňte pred vlhkosťou	**SK** Dodržujte polaritu	**SK** Nikdy nekombinujte nové a použité akumulátory	**SK** Pred uskladnením zariadenia vyberte akumulátory	**SK** Používajte len vhodné nabíjačky s označením CE/UKCA	**SK** Výrazne skrátená životnosť --> Vymeňte akumulátor	**SK** Ďalšie informácie
SLO Varnostna navodila	**SLO** Ne približujte otrokom.	**SLO** Ne požirajte!	**SLO** Ob zaužitju se takoj posvetujte z zdravnikom!	**SLO** Ne naredite kratkega stika. Izogibajte se stiku polov s kovinskimi deli.	**SLO** Ne mecite v ogenj.	**SLO** Ne razstavljajte, ne poškodujte in ne vrtajte.	**SLO** Hranite stran od vlage.	**SLO** Upoštevajte pravilno polarnost.	**SLO** Nikoli ne mešajte novih in rabljenih akumulatorjev.	**SLO** Pred shranjevanjem naprave odstranite akumulatorje.	**SLO** Uporabljajte samo primerne polnilnike z oznako CE/UKCA.	**SLO** V primeru bistveno krajšega časa delovanja zamenjajte akumulator.	**SLO** Več informacij
SRB Sigurnosne napomene	**SRB** Držati van dohvata dece	**SRB** Ne gutajte!	**SRB** Ako se proguta, odmah potražite lekarsku pomoć!	**SRB** Ne pravite kratki spoj. Izbegavajte kontakt između polova i metalnih delova.	**SRB** Ne bacajte u vatru	**SRB** Nemojte rastavljati, oštećivati ili bušiti	**SRB** Čuvati dalje od vlage	**SRB** Obratite pažnju na polaritet	**SRB** Nikada ne mešajte nove i polovne punjive baterije	**SRB** Uklonite punjive baterije pre skladištenja uređaja	**SRB** Koristite samo odgovarajuće punjače sa CE/UKCA oznakom	**SRB** Znatno skraćeno vreme rada --> zameniti punjivu bateriju	**SRB** Dodatne informacije
TR Güvenlik Açıklamaları	**TR** Çocukların ulaşamayacağı yerde saklayın	**TR** Yutmayın!	**TR** Yutulması durumunda hemen doktora gidin!	**TR** Kısa devre yaptırmayın. Kutuplar ve metal parçalar arasında temastan kaçının.	**TR** Ateşe atmayın	**TR** Parçalarına ayırmayın, zarar vermeyin veya delmeyin	**TR** Nemden uzak tutun	**TR** Kutupluluğa dikkat edin	**TR** Hiçbir zaman yeni ve kullanılmış pilleri karıştırmayın	**TR** Cihazı depoya kaldırmadan önce pilleri çıkarın	**TR** Yalnızca CE/UKCA işaretli uygun şarj cihazlarını kullanın	**TR** Büyük ölçüde azalmış çalışma süresi --> Pili değiştirin	**TR** Daha fazla bilgi
UA Вказівки щодо дотримання заходів безпеки	**UA** Тримати подалі від дітей	**UA** Не ковтати!	**UA** У разі проковтування негайно звернутися до лікаря!	**UA** Не допускати короткого замикання. Уникати контакту між полюсами та металевими частинами.	**UA** Не кидати у вогонь	**UA** Не розбирати, не пошкоджувати та не свердлити	**UA** Захищати від вологи	**UA** Дотримуватися полярності	**UA** Ніколи не змішувати нові та старі акумулятори	**UA** Виймати акумулятори перед тим, як залишити пристрій на зберігання	**UA** Використовувати лише відповідні зарядні пристрої з маркуванням CE/UKCA	**UA** У разі значного скорочення часу роботи --> Замінити акумулятор	**UA** Додаткова інформація

Paulmann

Art.-No.

Production code

Your Name

Your Address / Phone

Description

*Für die nachfolgenden Länder gibt es einen abweichenden Garantiegeber: / There is a different guarantor for the following countries: / Un fournisseur de garantie différent existe pour les pays suivants:

AT Garantiegeber:
Paulmann Licht
Ges.m.b.H.
Linzerstrasse 89-91
A-3003 Gablitz
info@paulmann.at

FR Garant
Paulmann Lumière
Espace Européen de
l'Entreprise
21 rue de Lisbonne
Bât. L'Alliance
CS 30058 - Schiltigheim
67013 Strasbourg Cedex
comm@paulmann.fr

D/CH Garantie Der **Garantiegeber*** Paulmann Licht GmbH, Quezinger Feld 2, 31832 Springe/Deutschland, info@paulmann.de, garantiert zusätzlich zu den gesetzlichen Gewährleistungsrechten auf Produkte der Marke Paulmann die einwandfreie Funktion für einen Zeitraum von 2 Jahren ab Kauf, bei einer bestimmungsgemäßen Verwendung und durchschnittlichen Einschaltdauer von max. 4.500 h/ Jahr nach fachgerechter Installation.
Die Garantie gilt für Produkte der Paulmann Licht GmbH, die in Europa gekauft und verwendet werden. Von der Garantie ausgeschlossen sind: Software und onlinebasierte Dienste; Überspannungsschäden (z. B. Blitzschlag); Schäden an Produkten durch höhere Gewalt; Schäden, die die Funktion des Produkts nicht beeinträchtigen, z. B. Kratzer, Risse, Dellen, Beulen, Lackschäden, Schäden der dekorativen Ausstattung, etc.
Ferner ausgenommen sind die natürliche Abnahme der Leuchtkraft und die Veränderung der Lichtfarbe während der Betriebszeit. Beide Effekte sind technologisch bedingt und Stand der Technik. Ausfälle von elektronischen Betriebsgeräten und LED-Modulen, die innerhalb der Nennausfallrate von 0,2%/1.000 Betriebsstunden liegen, sind von der Garantie ausgeschlossen.
Abwicklung: Im Garantiefall senden Sie uns bitte das defekte Produkt ausreichend frankiert und unter Beilage des ausgefüllten Garantiebelegs sowie der Rechnung/ Kassenbeleg mit Angaben zur Fehlerbeschreibung an die auf Seite 1 oben links unter „Guarantor" genannte Adresse oder an unseren Ansprechpartner in Ihrem Land, den Sie unter www.paulmann.com finden. Dieser steht Ihnen auch gerne für weitere Fragen zur Verfügung. Bei einem bestätigten Garantiefall beheben wir den Produktausfall nach unserer Wahl entweder kostenlos durch Reparatur oder durch Austausch (ggf. durch ein Nachfolgemodell) oder durch Kaufpreiserstattung. Im Falle von Reparatur/ Austausch kann es zu abweichenden technischen Spezifikationen kommen. Kosten für den Aus- und Einbau und Kosten, die über den Kaufpreis des Produktes hinausgehen, werden nicht übernommen. Ihre gesetzlichen Ansprüche bei Produktmängeln bleiben selbstverständlich unberührt, die Inanspruchnahme der gesetzlichen Rechte ist unentgeltlich. Gegenüber Unternehmern gilt im Zusammenhang mit der Garantie: Es gilt das Recht der Bundesrepublik Deutschland unter Ausschluss des UN-Kaufrechts über den Kauf beweglicher Sachen (CISG) sowie Regelungen, die auf das Recht anderer Länder verweisen. Ausschließlicher Gerichtsstand für Streitigkeiten ist 31832-Springe, Deutschland. Gültig ab dem 01.09.2026.

A Garantie Die Paulmann Licht Ges.m.b.H garantiert zusätzlich zu den gesetzlichen Gewährleistungsrechten auf Produkte der Marke Paulmann die einwandfreie Funktion für einen Zeitraum von 2 Jahren ab Kauf, bei einer bestimmungsgemäßen Verwendung und durchschnittlichen Einschaltdauer von max. 4.500 h/ Jahr nach fachgerechter Installation. Die Garantie gilt für Produkte der Paulmann Licht GmbH, die in Europa gekauft und verwendet werden. Von der Garantie ausgeschlossen sind: Software und onlinebasierte Dienste; Überspannungsschäden (z. B. Blitzschlag); Schäden an Produkten durch höhere Gewalt; Schäden, die die Funktion des Produkts nicht beeinträchtigen, z. B. Kratzer, Risse, Dellen, Beulen, Lackschäden, Schäden der dekorativen Ausstattung, etc.
Ferner ausgenommen sind die natürliche Abnahme der Leuchtkraft und die Veränderung der Lichtfarbe während der Betriebszeit. Beide Effekte sind technologisch bedingt und Stand der Technik. Ausfälle von elektronischen Betriebsgeräten und LED-Modulen, die innerhalb der Nennausfallrate von 0,2%/1.000 Betriebsstunden liegen, sind von der Garantie ausgeschlossen.
Abwicklung: Im Garantiefall senden Sie uns bitte das defekte Produkt ausreichend frankiert und unter Beilage des ausgefüllten Garantiebelegs sowie der Rechnung/ Kassenbeleg mit Angaben zur Fehlerbeschreibung an die auf Seite 1 oben links unter „Guarantor" genannte Adresse oder an unseren Ansprechpartner in Ihrem Land, den Sie unter www.paulmann.com finden. Dieser steht Ihnen auch gerne für weitere Fragen zur Verfügung. Bei einem bestätigten Garantiefall beheben wir den Produktausfall nach unserer Wahl entweder kostenlos durch Reparatur oder durch Austausch (ggf. durch ein Nachfolgemodell) oder durch Kaufpreiserstattung. Im Falle von Reparatur/ Austausch kann es zu abweichenden technischen Spezifikationen kommen. Kosten für den Aus- und Einbau und Kosten, die über den Kaufpreis des Produktes hinausgehen, werden nicht übernommen. Ihre gesetzlichen Ansprüche bei Produktmängeln bleiben selbstverständlich unberührt. Die Inanspruchnahme der gesetzlichen Rechte ist unentgeltlich. Gegenüber Unternehmern gilt im Zusammenhang mit der Garantie: Es gilt das Recht der Bundesrepublik Deutschland unter Ausschluss des UN-Kaufrechts über den Kauf beweglicher Sachen (CISG) sowie Regelungen, die auf das Recht anderer Länder verweisen. Ausschließlicher Gerichtsstand für Streitigkeiten ist 31832-Springe, Deutschland. Gültig ab dem 01.09.2026.

F Garantie Le garant* Paulmann Lumière, Espace Européen de l'Entreprise, 21 rue de Lisbonne, Bât. L'Alliance, CS 30058 - Schiltigheim, 67013 Strasbourg Cedex, comm@paulmann.fr, garantit, outre les prétentions à garantie légales portant sur les produits de la marque Paulmann, leur fonctionnement sans entrave sur une période de 2 années à compter de la date d'achat s'ils sont utilisés conformément aux dispositions et activés en moyenne pendant 4 500 h/ an (max.) suite à leur installation dans les règles de l'art. La garantie s'applique aux produits de la société Paulmann Licht GmbH achetés et utilisés en Europe. Sont exclus de la garantie les points suivants : logiciels et services en ligne ; dommages dus à une surtension (par exemple, foudre) ; dommages sur les produits dus à un cas de force majeure ; dommages qui n'affectent pas le fonctionnement du produit (par exemple, rayures, fissures, marques de choc, bosses, peinture écaillée, dommages sur les éléments décoratifs, etc.).
En outre, la diminution naturelle de l'intensité lumineuse et le changement de la température de couleur pendant la durée de fonctionnement ne sont pas valables pour faire jouer la garantie. Ces deux effets sont à la fois dus à la technologie et à l'état actuel de la technique. Les défaillances des contrôleurs électroniques et des modules LED qui se situent dans le taux de défaillance nominal de 0,2 %/1 000 heures de fonctionnement sont exclues de la garantie.
Procédure : en cas de recours à la garantie, veuillez nous faire parvenir le produit défectueux dans un paquet ou une enveloppe dûment affranchi(e) en y joignant le bon de garantie rempli ainsi que la facture/le ticket de caisse, et ce avec la description du défaut. Envoyez-le à l'adresse indiquée sous « Guarantor » (à gauche, en haut de la page 1) ou à notre interlocuteur dans votre pays, que vous trouverez sur le site www.paulmann.com. Ce dernier se fera également un plaisir de répondre à toutes vos questions. Si votre réclamation entre bien dans le cadre de la garantie, nous corrigerons la défaillance du produit à notre discrétion : en le réparant sans frais, en le remplaçant (le cas échéant, par un modèle ultérieur) ou en effectuant un remboursement correspondant au prix d'achat. En cas de réparation/remplacement, les caractéristiques techniques peuvent différer. Les coûts de démontage et de pose ainsi que les coûts qui dépassent le prix d'achat du produit ne seront pas pris en charge. Vos recours légaux restent bien entendu inchangés en cas de défaut(s) du produit. L'exercice des droits accordés par la loi est gratuit. Les dispositions suivantes s'appliquent aux entrepreneurs dans le cadre de la garantie : le droit de la République fédérale d'Allemagne s'applique à l'exclusion de la Convention des Nations unies sur les contrats de vente internationale de marchandises (CVIM) ainsi que des réglementations se référant au droit d'autres pays. Le lieu de juridiction exclusif concernant les litiges est 31832-Springe (Allemagne). Valable à partir du 01/09/2026.

B/CH/L Garantie Le garant* Paulmann Licht GmbH, Quezinger Feld 2, 31832 Springe (Allemagne), info@paulmann.de, garantit, outre les prétentions à garantie légales portant sur les produits de la marque Paulmann, leur fonctionnement sans entrave sur une période de 2 années à compter de la date d'achat s'ils sont utilisés conformément aux dispositions et activés en moyenne pendant 4 500 h/ an (max.) suite à leur installation dans les règles de l'art. La garantie s'applique aux produits de la société Paulmann Licht GmbH achetés et utilisés en Europe. Sont exclus de la garantie les points suivants : logiciels et services en ligne ; dommages dus à un cas de force majeure ; dommages qui n'affectent pas le fonctionnement du produit (par exemple, rayures, fissures, marques de choc, bosses, peinture écaillée, dommages sur les éléments décoratifs, etc.).
En outre, la diminution naturelle de l'intensité lumineuse et le changement de la température de couleur pendant la durée de fonctionnement ne sont pas valables pour faire jouer la garantie. Ces deux effets sont à la fois dus à la technologie et à l'état actuel de la technique. Les défaillances des contrôleurs électroniques et des modules LED qui se situent dans le taux de défaillance nominal de 0,2 %/1 000 heures de fonctionnement sont exclues de la garantie.
Procédure : en cas de recours à la garantie, veuillez nous faire parvenir le produit défectueux dans un paquet ou une enveloppe dûment affranchi(e) en y joignant le bon de garantie rempli ainsi que la facture/le ticket de caisse, et ce avec la description du défaut. Envoyez-le à l'adresse indiquée sous « Guarantor » (à gauche, en haut de la page 1) ou à notre interlocuteur dans votre pays, que vous trouverez sur le site www.paulmann.com. Ce dernier se fera également un plaisir de répondre à toutes vos questions. Si votre réclamation entre bien dans le cadre de la garantie, nous corrigerons la défaillance du produit à notre discrétion : en le réparant sans frais, en le remplaçant (le cas échéant, par un modèle ultérieur) ou en effectuant un remboursement correspondant au prix d'achat. En cas de réparation/remplacement, les caractéristiques techniques peuvent différer. Les coûts de démontage et de pose ainsi que les coûts qui dépassent le prix d'achat du produit ne seront pas pris en charge. Vos recours légaux restent bien entendu inchangés en cas de défaut(s) du produit. L'exercice des droits accordés par la loi est gratuit. Les dispositions suivantes s'appliquent aux entrepreneurs dans le cadre de la garantie : le droit de la République fédérale d'Allemagne s'applique à l'exclusion de la Convention des Nations unies sur les contrats de vente internationale de marchandises (CVIM) ainsi que des réglementations se référant au droit d'autres pays. Le lieu de juridiction exclusif concernant les litiges est 31832-Springe (Allemagne). Valable à partir du 01/09/2026.

GB Guarantee In addition to the legal warranty rights, the guarantor* Paulmann Licht GmbH, Quezinger Feld 2, 31832 Springe, Germany, info@paulmann.de, also offers a guarantee for the correct function of products from the Paulmann brand for a period of 2 years after purchase, subject to proper use and an average on-time of max. 4,500 h/year after professional installation. The guarantee applies to products manufactured by Paulmann licht gmbh that are purchased and used in Europe. The following are excluded from the warranty: software and online-based services; overvoltage damage (e.g. lightning strike); damage to products due to force majeure; damage that does not impair the function of the product, e.g. scratches, tears, dents, bumps, paint damages, damages to the decorative equipment, etc.
Natural reductions in luminosity and changes to light colour during operation are also excluded. Both effects are a result of the technology and represent the state of the art. Failures of electronic operating devices and LED modules that fall within the nominal failure rate of 0.2%/1,000 operating hours are excluded from the guarantee.
Processing: In the event of a guarantee claim, please send the defective product along with sufficient postage to the address located on the top left of page 1 under "Guarantor", or to our contact partner in your country, which can be found at www.paulmann.com. Make sure to include the completed warranty form, the invoice/sales receipt, and a description of the fault. This contact partner is also available to help you with any further questions. If the guarantee claim is confirmed, we will rectify the product failure at our own choice either by repair at no extra charge, by replacement (potentially with a successor model) or by reimbursing the purchase price. In the event of a repair/replacement, different technical specifications may result. The costs for dismantling and installation and costs that exceed the purchase price of the product are not included in the guarantee. Your statutory rights will naturally remain unaffected should a product be defective, statutory rights can be exercised free of charge. In the context of the warranty, the following applies for entrepreneurs: The laws of the Federal Republic of Germany apply to the exclusion of the UN Convention on the International Sale of Goods (CISG) as well as regulations that refer to the laws of other countries. The exclusive place of jurisdiction for disputes is 31832-Springe, Germany. Valid from 01/09/2026.

I/CH Garanzia Il garante* Paulmann Licht GmbH, Quezinger Feld 2, 31832 Springe/Germania, info@paulmann.de, garantisce, in aggiunta alla garanzia prevista in base alla legislazione vigente in materia, il funzionamento in assenza di difetti sui prodotti con marchio Paulmann per un periodo di 2 anni a decorrere dalla data di acquisto, a condizione che i prodotti vengano utilizzati in modo conforme alla destinazione d'uso, siano stati correttamente installati e in considerazione di una durata media di accensione max di 4.500 h/anno. La Garanzia si applica ai prodotti della Paulmann Licht GmbH acquistati e utilizzati in Europa. Sono esclusi dalla garanzia: software e servizi online; danni da sovratensione (ad es. fulmini); danni ai prodotti dovuti a cause di forza maggiore; danni che non pregiudichino la funzionalità del prodotto, ad es. graffi, fessure, ammaccature, gobbe, danni alla verniciatura, danni alle decorazioni, ecc.
Sono inoltre esclusi i cali naturali della potenza luminosa e l'alterazione del colore della luce durante il funzionamento. Entrambi questi effetti sono legati alla tecnologia attualmente in uso secondo lo stato dell'arte della tecnica. I guasti dei meccanismi di controllo elettronici e dei moduli LED che rientrino nel tasso nominale di guasti dello 0,2% / 1.000 ore di funzionamento sono esclusi dalla garanzia.
Procedura: per usufruire della garanzia, inviare a Paulmann Licht GmbH il prodotto difettoso adeguatamente affrancato, provvedendo ad allegare il documento di garanzia compilato, la fattura/lo scontrino fiscale e una descrizione del guasto, all'indirizzo indicato in alto a sinistra a pagina 1 alla voce "Garante" o ai nostri referenti locali, indicati sul sito web www.paulmann.com. Questi referenti sono a completa disposizione anche in caso di ulteriori domande. In caso venga riconosciuta la prestazione di garanzia, il guasto al prodotto verrà risolto a nostra discrezione mediante riparazione o sostituzione gratuite (eventualmente con un modello successivo) o mediante rimborso del prezzo di acquisto. In caso di riparazione / sostituzione le specifiche tecniche potrebbero subire delle variazioni. I costi di smontaggio e montaggio e i costi eccedenti il prezzo di acquisto del prodotto non verranno rimborsati. I vostri diritti in caso di difetti di produzione rimangono naturalmente invariati, l'esercizio dei diritti previsti dalla legge è gratuito. In relazione alle aziende si applica in materia di garanzia quanto segue: il diritto della Repubblica Federale di Germania con esclusione di quanto disposto dalla Convenzione delle Nazioni Unite sulla compravendita internazionale di merci (CISG) e dei regolamenti facenti riferimento alle legislazioni di altri stati. Foro competente esclusivo in caso di dispute è quello di Springe 31832, Germania. Valido dal 01.09.2026.

NL / B Garantie De garantiegever* Paulmann Licht GmbH, Quezinger Feld 2, 31832 Springe/Duitsland, info@paulmann.de, garandeert bovenop de wettelijke garantie op producten van het merk Paulmann een correcte werking voor de periode van 2 jaar vanaf datum van aankoop, bij beoogd gebruik en een gemiddelde inschakelduur van max. 4.500 h/ jaar na vakkundige installatie. De garantie geldt voor producten van Paulmann Licht GmbH die in Europa zijn aangeschaft en worden gebruikt. Uitgesloten van de garantie zijn: software en webgebaseerde diensten; schade na overspanning (bv. bliksemslag); schade aan producten door overmacht; schade die de werking van het product niet beïnvloedt, bv. krassen, scheuren, deuken, lakschade, schade aan de decoratieve uitvoering enz.
Verder uitgesloten zijn de natuurlijke afname van de lichtintensiteit en de wijziging van de lichtkleur tijdens de bedrijfstijd. Beide effecten zijn technologisch bepaald en voldoen aan de stand van de techniek. Storingen van elektronische bedrijfsapparatuur en LED-modules die binnen het nominale uitvalpercentage van 0,2% /1.000 bedrijfsuren vallen, zijn van de garantie uit gesloten.
Afwikkeling: Stuur het defecte product onder garantie voldoende gefrankeerd met dit ingevulde garantiebewijs en de factuur/kassabon met vermelding van de foutbeschrijving aan het op pagina 1 linksboven onder „Guarantor" genoemde adres of aan onze contactpersoon in uw land, die u vindt op www.paulmann.com. Deze beantwoordt ook graag al uw verdere vragen. Bij een bevestigde garantieclaim vergoeden we het defecte product volgens onze keuze ofwel gratis door reparatie ofwel door vervanging (eventueel door een vervolgmodel) ofwel door terugbetaling van het aankoopbedrag. In geval van reparatie/vervanging kunnen er afwijkende technische specificaties optreden. Kosten voor de uit- en inbouw en kosten hoger dan de aankoopprijs van het product zijn niet voor onze rekening. Uw wettelijke aanspraak bij productdefecten blijft vanzelfsprekend onverlet, de gebruikmaking van de wettelijke rechten is kosteloos. Voor bedrijven geldt het volgende in verband met de garantie: hier geldt het recht van de Bondsrepubliek Duitsland met uitsluiting van het UN-kooprecht over de verkoop van roerende goederen (CISG) alsmede bepalingen die naar het recht van andere landen verwijzen. De exclusieve bevoegde rechtbank voor geschillen is 31832 Springe, Duitsland. Geldig vanaf 01-09-2026.

BG Гаранция На интернет адрес www.paulmann.com/guarantee/lang или чрез посочените по-горе опции за контакт в „Guarantor" ще намерите гаранционните условия на Вашия език.

BIH Garancija Uslove garancije na jeziku određene zemlje pogledajte na www.paulmann.com/guarantee/lang ili putem mogućnosti kontakta navedenih gore pod Garant.

CZ Záruka Poskytovatel záruky* společnost Paulmann Licht GmbH, Quezinger Feld 2, 31832 Springe/Německo, info@paulmann.de, garantuje kromě zákonných záručních práv na výrobky značky Paulmann jejich spolehlivou funkci po dobu 2 let od data zakoupení za předpokladu správného používání a průměrné doby zapnutí max. 4 500 h/rok po odborné instalaci. Záruka se vztahuje na výrobky společnosti Paulmann Licht GmbH, které byly zakoupeny a jsou používány v Evropě. Ze záruky jsou vyloučeny: software a online služby; škody způsobené přepětím (např. úderem blesku); škody na výrobcích způsobené vyšší mocí; škody, které nemají vliv na funkci výrobku, např. škrábance, praskliny, promáčkliny, vyboulediny, poškození laku, poškození dekorativních prvků atd.
Záruka se dále nevztahuje na přirozený pokles svítivosti a změny barvy světla během doby provozu. Oba efekty jsou způsobeny technologickými důvody a odpovídají současnému stavu techniky. Poruchy elektronických provozních přístrojů a LED modulů v rámci jmenovité poruchovosti 0,2 % / 1 000 provozních hodin, jsou ze záruky vyloučeny.
Zpracování: Při reklamaci v záruční době nám zašlete vadný výrobek s dostatečným poštovným a přiložte vyplněný záruční list a fakturu/pokladní doklad s podrobným popisem závady na adresu uvedenou na straně 1 vlevo nahoře v části „Garant" nebo ho zašlete našemu partnerovi ve vaší zemi, kterého najdete na stránkách www.paulmann.com. Rád vám také zodpoví veškeré další dotazy. V případě potvrzené reklamace v záruční době odstraníme závadu výrobku podle našeho uvážení buď bezplatnou opravou, nebo výměnou (v případě potřeby za nový model), nebo vrácením kupní ceny. V případě opravy/výměny se mohou technické specifikace lišit. Náklady na demontáž a montáž a náklady přesahující kupní cenu výrobku nejsou hrazeny. Vaše zákonné nároky v případě vad výrobku samozřejmě zůstávají nedotčeny; uplatnění zákonných práv je bezplatné. Pro podnikatele platí v souvislosti se zárukou následující: Platí právo Spolkové republiky Německo s vyloučením Úmluvy OSN o smlouvách o mezinárodní koupi zboží (CISG) a předpisů, které odkazují na právo jiných zemí. Výhradním místem soudní příslušnosti pro spory je Springe, PSČ 31832, Německo. Platí od 1. 9. 2026.

DK Garanti Garantigiveren*, Paulmann Licht GmbH, Quezinger Feld 2, 31832 Springe/Tyskland, info@paulmann.de, garanterer i tillæg til garantirettighederne ifølge lovgivningen mangelfri funktion for produkter af mærket Paulmann i en periode på 2 år fra købet, forudsat at produktet bruges som beregnet og med en gennemsnitlig driftstid på maks. 4.500 timer/år efter professionelt udført installation. Garantier gælder for produkter fra Paulmann Licht GmbH, der er købt og anvendes i Europa. Undtaget fra garantien er: software og onlinebaserede serviceydelser; overspændingsskader (f.eks. lynnedslag); skader på produkter pga. force majeure; skader, der ikke påvirker produktets funktion, f.eks. ridser, revner, buler, lakskader, beskadigelse af dekorationer mv.
Endvidere er den naturlige reduktion af lysstyrken og ændringen i lysfarven i løbet af driftstiden undtaget. Begge effekter er teknologisk betingede og er udtryk for det aktuelle tekniske niveau. Fejl i elektronisk udstyr og LED-moduler, der ligger inden for den nominelle fejlrate på 0,2%/1.000 driftstimer, er undtaget fra garantien.
Garantiafvikling: I tilfælde af en garantisag bedes det defekte produkt sendes til os (med tilstrækkelig porto) sammen med det udfyldte garantibevis samt regningen/ kassebonen og en beskrivelse af fejlen til den adresse, der er angivet på side 1 (øverst til venstre under „Guarantor"), eller til vores kontaktperson i det land, du bor i, som du finder på www.paulmann.com. Denne kontaktperson står også til rådighed ved yderligere spørgsmål. I tilfælde af en bekræftet garantisag vil vi afhjælpe fejlen enten gratis ved reparation eller ved ombytning (i givet fald med en efterfølgende model) eller ved tilbagebetaling af købsprisen. I tilfælde af reparation/ombytning kan der forekomme ændrede tekniske specifikationer. Omkostninger til demontering og montering og omkostninger, der overstiger produktets købspris, dækkes ikke. Dine rettigheder ifølge loven i tilfælde af mangler ved produktet påvirkes selvfølgelig ikke. Det er gratis at gøre krav på de lovbestemte rettigheder. I forhold til virksomheder gælder følgende i forbindelse med garantien: Forbundsrepublikken Tysklands lov er gældende under udelukkelse af FNs regler om løsørekøb (CISG) samt forskrifter, der henviser til lovgivningen i andre lande. Eksklusivt værneting ved retstvister er 31832-Springe, Tyskland. Gældende fra den 01.09.2026.

E Garantía El garante* Paulmann Licht GmbH, Quezinger Feld 2, 31832 Springe/Alemania, info@paulmann.de, garantiza, además de los derechos de garantía legales sobre los productos de la marca Paulmann, un funcionamiento perfecto durante un período de 2 años a partir de la fecha de compra, siempre y cuando se haga un uso adecuado y con un ciclo de conexión medio de un máximo de 4500 h/ año después de la instalación profesional. La garantía es válida para los productos de Paulmann Licht GmbH que se adquieran y utilicen en Europa. Quedan excluidos de la garantía: software y servicios online; daños por sobretensión (por ejemplo, por caída de rayos); daños a los productos por causas de fuerza mayor; daños que no afecten al funcionamiento del producto, por ejemplo, arañazos, grietas, abolladuras, daños en la pintura, daños en los accesorios decorativos, etc.
Además, se excluye la disminución natural de la luminosidad y el cambio de tonalidad de la luz durante el tiempo de funcionamiento. Ambos efectos se deben a razones tecnológicas y son conformes al estado de la técnica. Los fallos en las unidades de alimentación electrónicas y los módulos LED que se encuentren dentro de la tasa de fallo nominal de 0,2%/1.000 horas de funcionamiento quedan excluidos de la garantía.
Tramitación: en caso de reclamación de garantía, envíenos el producto defectuoso debidamente franqueado y acompañado de este resguardo de garantía, así como la factura / comprobante de la compra y la descripción del fallo o avería, a la dirección indicada en la parte superior izquierda de la página 1 en la categoría „Guarantor" o a nuestro contacto en su país, cuyo nombre y dirección encontrará en www.paulmann.com. Su distribuidor local estará también encantado de responder a cualquier otra pregunta que pueda tener. En caso de que se confirme una reclamación de garantía, subsanaremos el fallo del producto a nuestra discreción, ya sea de forma gratuita mediante la reparación o la sustitución (si es necesario con un modelo sustitutivo), o bien mediante el reembolso del precio de compra. En caso de reparación/sustitución, las especificaciones técnicas pueden variar. No se cubrirán

gastos de desmontaje e instalación ni gastos que excedan el precio de compra del producto. Naturalmente, sus derechos legales no se ven afectados de manera alguna en caso de defectos del producto, y el ejercicio de los derechos legales es gratuito. En relación con la garantía, se aplica lo siguiente a los empresarios: se aplicará la legislación de la República Federal de Alemania, con exclusión de la Convención de las Naciones Unidas sobre los Contratos de Compraventa Internacional de Mercaderías (CNUCCIM) y de aquellos reglamentos que remitan a la legislación de otros países. En caso de litigio, la jurisdicción exclusiva es la de 31832-Springe (Alemania). Válido desde el 01/09/2026.

EST Garantii Garantiitingimused oma riigikeeles leiate aadressilt www.paulmann.com/guarantee/lang või võttes ühendust eespool toodud kontaktandmetel.

FIN Takuu Takuun antaja* Paulmann Licht GmbH, Quezinger Feld 2, 31832 Springe / Saksa, info@paulmann.de, takaa lakisääteisen takuun lisäksi Paulmann-merkkisten tuotteiden moitteettoman toiminnan 2 vuoden ajan ostopäivästä alkaen. Takuun edellytyksenä on, että tuote on asennettu oikein, sitä käytetään määräysten mukaisesti ja tuotteen keskimääräinen vuosittainen kytkentäaika on enintään 4 500 h. Takuu koskee Paulmann Licht GmbH:n tuotteita, jotka on ostettu ja joita käytetään Euroopassa. Takuu ei koske seuraavia: ohjelmistot ja verkkopohjaiset palvelut, ylijännitevauriot (esim. salamanisku), liian kovakouraisen käsittelyn aiheuttamat vauriot, vauriot, jotka eivät vaikuta tuotteen toimintaan, kuten naarmut, halkeamat, painumat, lommot, maalivauriot, koristevauriot jne. Takuun piiriin eivät kuulu myöskään valotehon luonnollinen heikkeneminen ja valonvärin muuttuminen käyttöaikana. Näihin molempiin vaikuttavat tekniset seikat ja tekniikan taso. Takuu ei koske elektronisten käyttölaitteiden ja LED-moduulien rikkoutumisia nimellisvikataajuuden 0,2 % / 1 000 käyttötunnin puitteissa.
Toimintaohjeet: Takuutapauksessa toimita viallinen tuote valmistajalle ja liitä tuotteen oheen myös täytetty takuutodistus, lasku tai ostokuitti sekä virheen kuvaus. Postita tämä lähetys joko sivun 1 vasemman yläreunan kohdassa "Guarantor" ilmoitettuun osoitteeseen tai omassa maassasi toimivalle edustajallemme, joka on ilmoitettu osoitteessa www.paulmann.com. Edustaja vastaa mielellään myös muihin mahdollisiin kysymyksiin. Hyväksytyssä takuutapauksessa joko korjaamme rikkoutuneen tuotteen maksutta, vaihdamme tilalle uuden tuotteen (mahdollisesti uudemman mallin) tai korvaamme ostohinnan. Korjauksen tai vaihdon yhteydessä tekniset ominaisuudet saattavat muuttua. Emme vastaa tuotteen irrotuksesta ja asennuksesta aiheutuvista kustannuksista tai tuotteen ostohinnan ylittävistä kustannuksista. Tämä takuu ei vaikuta oikeuksiin, jotka tuotevirheitä koskeva lainsäädäntö takaa kuluttajalle, ja lakisääteisten oikeuksien käyttö on maksutonta. Yrittäjiin sovelletaan takuun yhteydessä seuraavaa: voimassa on Saksan liittotasavallan laki lukuun ottamatta YK:n kauppalakia (yleissopimus kansainvälistä tavaran kauppaa koskevista sopimuksista, CISG) sekä muiden maiden lakien viittaavia säädöksiä. Riitatapauksissa ainoa toimivaltainen tuomioistuin on 31832 Springe, Saksa. Voimassa 1.9.2026 alkaen.

GR / CY Εγγύηση Τις προϋποθέσεις εγγύησης στην εκάστοτε γλώσσα θα τις βρείτε στη διεύθυνση www.paulmann.com/guarantee/lang ή μέσω των τρόπων επικοινωνίας που αναγράφονται στο σημείο Guarantor (εγγυητής).

H Garancia A garanciavállaló* Paulmann Licht GmbH, Quezinger Feld 2, 31832 Springe/Németország, info@paulmann.de, a Paulmann márka termékeinek törvényileg biztosított garanciáján felül garantálja továbbá a kifogástalan működést a vásárlást követő 2 éven belül rendeltetésszerű használat esetén, és ha a szakszerű telepítést követő bekapcsolás időtartama nem haladja meg az évi maximum 4500 órát. A garancia a Paulmann Licht GmbH termékeire vonatkozik, amelyeket Európában vásároltak és használnak. A garanciából ki vannak zárva: szoftver- és online szolgáltatások, túlfeszültség okozta károk (pl. villámcsapás); vis maior okozta termékkárok; sérülések, melyek nem befolyásolják a termék működését, pl. karcolások, repedések, mélyedések, horpadások, festés sérülése, a dekoratív felszerelések sérülése, stb. Ki van zárva továbbá a fényerő természetes csökkenése és a fény színének megváltozása az üzemeltetés ideje alatt. Mindkét hatás technológiai alapú és megfelel a technikának. Ki vannak zárva a garanciából azok az elektromos készülékek és LED-modulok, melyek névleges meghibásodási aránya 0,2%/1000 üzemórán belül van.
Folyamat: Garanciális igény esetén a hibás terméket megfelelő postaköltséggel, a kitöltött jótállási szelvény és a hiba leírását tartalmazó számla/értékesítési bizonylat csatolásával szíveskedjenek eljuttatni részünkre az 1. oldalon a bal felső sarokban a „Garanciavállaló" alatt megadott címre vagy az Ön országában működő kapcsolattartónk felé, melyet a www.paulmann.com oldalon talál. Szívesen válaszol minden további kérdésére is. Megerősített garanciális eset esetén a termék meghibásodását saját belátásunk szerint vagy díjmentesen kijavítjuk vagy kicseréljük (esetleg utódmodellre), vagy visszatérítjük a vételárat. Javítás/csere esetén a műszaki specifikáció eltérhet. A ki- és beszerelés költségeit, valamint a termék vételárát meghaladó költségeket nem fedezzük. Természetesen a termék meghibásodása esetén az Ön törvényben biztosított jogai nem érintik, a törvényben meghatározott jogok igénybe vétele ingyenes.
Vállalatok esetén a garanciával összefüggésben az alábbi is érvényes: A német jog érvényes a mozgatható dolgok (CISG) értékesítésére vonatkozó ENSZ-értékesítési jog valamint azon szabályozások kizárásával, melyek más országok törvényeire hivatkoznak. A jogviták kizárólagos illetékességi helye 31832-Springe, Németország.
Érvényes: 2026. szeptember 1-jétől.

HR Jamstvo Davatelj jamstva*, tvrtka Paulmann Licht GmbH, Quezinger Feld 2, 31832 Springe/Njemačka, info@paulmann.de, jamči dodatno uz zakonska jamstvena prava na proizvode marke Paulmann, besprijekorno funkcioniranje proizvoda u razdoblju od 2 godina od datuma kupnje, pod uvjetom namjenske uporabe i s prosječnim uporabnim vremenom od maks. 4.500 h/godišnje, nakon stručne instalacije. Jamstvo se odnosi na proizvode tvrtke Paulmann Licht GmbH koji su kupljeni i korišteni u Europi. Jamstvo ne obuhvaća: softver i online usluge; oštećenja uzrokovana prenaponom (npr. udar groma); oštećenje proizvoda uslijed više sile; oštećenja koja ne utječu na funkcionalnost proizvoda, npr. ogrebotine, pukotine, kvrge, udubljenja, oštećenja boje, oštećenja ukrasne opreme, itd.
Također je isključeno prirodno smanjenje jačine svjetla i promjena boje svjetla tijekom rada. Oba učinka su tehnološki uvjetovana i prema stanju tehnike. Kvarovi elektroničkih upravljačkih uređaja i LED modula koji su unutar nominalne stope kvarova od 0,2%/1000 radnih sati isključeni su iz jamstva. U pogledu jamstva prema poduzećima: vrijedi Zakon Savezne Republike Njemačke uz izuzeće UN konvencije o kupnji pokretnih predmeta (CISG) i propisa koji se pozivaju na pravo drugih zemalja. U slučaju spora isključivo mjesto nadležnosti je 31832 Springe, Njemačka. Vrijedi od 01.09.2026.

IS Ábyrgð Til viðbótar við lögbundna ábyrgð ábyrgist ábyrgðarveitandinn* Paulmann Licht GmbH, Quezinger Feld 2, 31832 Springe/Þýskalandi, info@paulmann.de, að vörur af gerðinni Paulmann virki óaðfinnanlega í 2 ár frá kaupdegi, að því gefnu að notkun sé með fyrirhuguðum hætti, að meðalnotkunartími sé að hámarki 4500 klst./ári og að uppsetning fari fram á faglegan hátt. Ábyrgðin gildir um vörur framleiddar af Paulmann Licht GmbH sem eru keyptar og notaðar í Evrópu. Ábyrgðin gildir ekki um eftirfarandi: hugbúnað og vefþjónustu; tjón vegna yfirspennu (t.d. eldingar); skemmdir á vörum af óviðráðanlegum orsökum; skemmdir sem hafa ekki áhrif á virkni vörunnar, t.d. rispur, sprungur, dældir, bungur, lakkskemmdir, skemmdir á skrauti o.s.frv.
Jafnframt gildir ábyrgðin ekki um eðlilega minnkun á lýsingarstyrk og breytingu á ljóslit meðan á notkunartíma stendur. Bæði eiga þessi áhrif sér tæknilegar orsakir í samræmi við nýjustu tækni. Ábyrgðin tekur ekki til bilunar á spennum/straumfestum og LED-einingum sem eru innan tilgreinds bilunarhlutfalls upp á 0,2%/1000 vinnustundir. Úrvinnsla: Í ábyrgðartilvikum skal senda okkur gölluðu vöruna nægilega frímerkta ásamt útfylltu ábyrgðarskírteini og reikningi/kassakvittun með lýsingu á því sem er í ólagi á póstfangið sem kemur fram efst til vinstri á bls. 1 undir „Ábyrgðaraðili" eða til tengiliðs í viðkomandi landi sem finna má á www.paulmann.com. Tengiliðurinn veitir auk þess gjarnan frekari upplýsingar. Þegar um staðfest ábyrgðartilvik er að ræða munum við bæta fyrir biluðu vöruna að eigin ákvörðun ýmist með því að gera við vöruna án endurgjalds, skipta henni út (e.t.v. fyrir nýrri gerð) eða endurgreiða kaupverðið. Ef gert er við vöruna eða henni er skipt út geta tæknilegir eiginleikar hennar tekið breytingum. Ekki er greiddur kostnaður við að taka vöruna úr og setja hana í sem og kostnaður sem er hærri en sem nemur kaupverði vörunnar. Þetta hefur að sjálfsögðu ekki áhrif á lögbundin réttindi þín vegna vörugalla og nýting lögbundins réttar er þér að kostnaðarlausu. Fyrir rekstraraðila gildir eftirfarandi að því er varðar ábyrgðina: Gilda skulu lög Sambandslýðveldisins Þýskalands, en ekki sáttmáli Sameinuðu þjóðanna um samninga um sölu á vöru milli ríkja (CISG) eða reglur sem vísa til laga í öðrum löndum. Varnarþing vegna ágreiningsmála er 31832-Springe, Þýskalandi. Gildir frá og með 01.09.2026.

LT Garantija Garantijos sąlygas Jūsų valstybine kalba galite rasite internete, adresu www.paulmann.com/guarantee/lang arba kreipkitės skyrelyje „Guarantor" nurodytais kontaktiniais duomenimis.

LV Garantija Garantijas devējs* uzņēmums "Paulmann Licht GmbH", Quezinger Feld 2, 31832 Springe/Vācija, info@paulmann.de, papildus likumā noteiktajām garantijas tiesībām uz Paulmann zīmola izstrādājumiem garantē, ka tie nevainojami darbosies 2 gadus no iegādes datuma, ja pēc profesionālas uzstādīšanas tiek pareizi izmantoti un vidējais darba cikls nepārsniedz 4 500 stundas gadā. Garantija attiecas uz „Paulmann Licht GmbH" ražotajiem produktiem, kas ir iegādāti un tiek lietoti Eiropā. Garantija neattiecas uz: programmatūru un tiešsaistes pakalpojumiem, pārsprieguma radītiem bojājumiem (piemēram, zibens spēriena rezultātā), izstrādājumu bojājumiem, kas radušies nepārvaramas varas apstākļu dēļ, bojājumiem, kas neietekmē izstrādājuma darbību, piemēram, skrāpējumiem, plaisām, iespiedumiem, krāsas bojājumiem, dekorativo elementu bojājumiem utt. Izslēgta arī dabiskā spilgtuma samazināšanās un apgaismošanas krāsas maiņa darbības laikā. Šie abi efekti ir atkarīgi no tehnoloģijām un tehnikas mūsdienīgums. Garantija neattiecas arī uz vadības ierīču un LED moduļu atteici, kuru nominālais atteču biežums ir 0,2 %/1000 darba stundām.
Pieteikšanas process: garantijas gadījumā atsūtiet mums bojāto izstrādājumu, samaksājot pasta nodevu un sūtījumam klāt pievienojot aizpildītu garantijas talonu un rēķinu vai kases čeku, kā arī sniedziet kļūmes aprakstu un visu paku sūtiet uz 1. lapā (augšā kreisajā pusē) aiz vārda "Garants" norādīto adresi vai arī adresējiet mūsu kontaktpersonai, kas atrodas jūsu valstī un kuru var atrast tīmekļa vietnē www.paulmann.com. Šo kontaktinformāciju varat arī izmantot, lai sazinātos jautājumu gadījumā. Konstatējot garantijas gadījumu, izstrādājuma defektus mēs novērsam pēc saviem ieskatiem, vai nu bez maksas veicot remontu, vai arī nomainot izstrādājumu (ja nepieciešams, arī pret nākamās paaudzes modeli) vai atmaksājot pirkuma summu. Remonta darbu/izstrādājuma maiņas rezultātā var mainīties tehniskās specifikācijas. Uzstādīšanas un demontāžas izmaksas, kā arī izmaksas, kas pārsniedz izstrādājuma iegādes cenu, netiek segtas. Jūsu likumā noteiktās prasības izstrādājuma defektu gadījumā, protams, paliek neskartas, un likumā noteikto tiesību izmantošana ir bez maksas. Saistībā ar garantiju nodrošināšanu uzņēmumiem attiecas tālāk norādītais: piemērojami Vācijas Federatīvās Republikas tiesību akti, izņemot ANO Konvencija par starptautiskajiem preču pirkuma-pārdevuma līgumiem noteiktos gadījumus par kustamo mantu iegādi (CISG), kā arī noteikumus, kas atsaucas uz tiesībām citās valstīs. Ekskluzīva jurisdikcija strīdu risināšanai ir 31832 - Springe, Vācija. Spēkā no 01.09.2026.

N Garanti Garantibetingelsene er tilgjengelige på ditt lokale språket under www.paulmann.com/guarantee/lang eller på forespørsel fra kontaktalternativet som er gitt ovenfor under «Garantist».

P Garantia Pode obter as condições de garantia no seu idioma em www.paulmann.com/guarantee/lang ou através dos dados de contacto indicados em „Guarantor".

PL Gwarancja Oprócz ustawowej gwarancji na produkty marki Paulmann, gwarant*, czyli firma Paulmann Licht GmbH, Quezinger Feld 2, 31832 Springe/Niemcy, info@paulmann.de, zapewnia niezawodne funkcjonowanie produktów przez okres 2 lat od daty zakupu, pod warunkiem użytkowania zgodnego z przeznaczeniem i średniego czasu pracy maks. 4500 h/rok po prawidłowej instalacji. Gwarancja dotyczy produktów firmy Paulmann Licht GmbH, które zostały zakupione i są użytkowane w Europie. Gwarancja nie obejmuje: oprogramowania i usług internetowych; uszkodzeń spowodowanych przepięciami (np. uderzenie pioruna); uszkodzeń produktów spowodowanych działaniem siły wyższej; uszkodzeń, które nie mają wpływu na funkcjonowanie produktu, takich jak np. zarysowania, pęknięcia, wgłębienia, wgniecenia, uszkodzenia lakieru, uszkodzenia elementów dekoracyjnych itp. Gwarancja nie obejmuje również naturalnego spadku jasności i zmian barwy światła, co może wystąpić w okresie użytkowania produktu. Oba efekty są uwarunkowane technologicznie i wynikają ze stanu techniki. Gwarancja nie obejmuje awarii elektronicznych urządzeń sterujących i modułów LED, które mieszczą się zakresie współczynnika awaryjności wynoszącego 0,2%/1000 godzin pracy.
Realizacja: W razie wystąpienia uszkodzenia objętego gwarancją prosimy o przesłanie uszkodzonego produktu w odpowiednio opłaconej przesyłce wraz z niniejszym, prawidłowo wypełnionym dokumentem gwarancyjnym, dowodem zakupu oraz opisem przyczyny usterki na adres podany w lewym górnym rogu pierwszej strony w polu „Guarantor" lub do naszego przedstawiciela w Państwa kraju (adres można znaleźć na stronie www.paulmann.com). Przedstawiciel chętnie odpowie również na wszelkie dodatkowe pytania. W przypadku zaakceptowania roszczenia gwarancyjnego usuniemy wadę produktu poprzez jego bezpłatną naprawę, wymianę (w razie potrzeby na nowy model) lub zwrot ceny zakupu. W przypadku naprawy/wymiany mogą nastąpić zmiany w specyfikacji technicznej produktu. Koszty demontażu i montażu oraz koszty wykraczające poza cenę zakupu nie są pokrywane. Wszelkie ustawowe prawa wynikające z tytułu ewentualnych wad produktu pozostają oczywiście nienaruszone, a korzystanie z praw ustawowych nie podlega opłatom.
W związku z gwarancją w odniesieniu do przedsiębiorców obowiązuje prawo Republiki Federalnej Niemiec, z wyłączeniem przepisów Konwencji Narodów Zjednoczonych o umowach międzynarodowej sprzedaży towarów (CISG) oraz przepisów odsyłających do prawa innych państw. Jedyną właściwością miejscową sądu dla rozwiązywania sporów jest 31832-Springe, Niemcy. Obowiązuje od 01.09.2026 r.

RO Garanția Suplimentar față de drepturile legale de garanție pentru produsele marca Paulmann, garantul Paulmann Licht GmbH, Quezinger Feld 2, 31832 Springe/Germania, info@paulmann.de, garantează funcționarea ireproșabilă pentru o perioadă de 2 ani începând de la momentul cumpărării, în cazul unei utilizări corespunzătoare destinației și a unei durate medii de funcționare de max. 4500 h/an, după o instalare profesională. Garanția se aplică produselor companiei Paulmann Licht GmbH achiziționate și utilizate în Europa. Sunt excluse de la garanție: software și servicii bazate pe internet; deteriorări din cauza supratensiunii (de ex., fulger); deteriorări la produse din cauze de forță majoră; deteriorări care nu afectează funcționarea produsului, de exemplu, zgârieturi, fisuri, urme de loviturî, umflături, deteriorări de vopsea, deteriorări ale dotării decorative etc. De asemenea, sunt excluse scăderea naturală a luminozității și schimbarea culorii luminii în timpul funcționării. Ambele efecte sunt condiționate tehnologic și sunt în conformitate cu nivelul tehnologic actual. Defecțiunile dispozitivelor electronice de comandă și ale modulelor LED care se situează în cadrul unei rate nominale de defectare de 0,2%/1.000 de ore de funcționare sunt excluse de la garanție.
Procedură de soluționare: Dacă este vorba de un caz de garanție, vă rugăm să ne trimiteți produsul defect cu timbre suficiente și anexând documentul de garanție completat, precum și factura/bonul de casă, cu informații privind descrierea defecțiunii, la adresa menționată la pagina 1 stânga sus la „garant", sau să-l trimiteți la partenerul nostru de contact din țara dumneavoastră, pe care îl găsiți pe site-ul web www.paulmann.com. Acesta vă stă la dispoziție cu plăcere pentru întrebări suplimentare. Într-un caz confirmat de garanție, vom remedia defecțiunea produsului conform opțiunii noastre, fie în mod gratuit prin reparare sau înlocuire (eventual, cu un model mai nou), fie prin rambursarea prețului de achiziție. În caz de reparare/înlocuire, specificațiile tehnice pot diferi. Nu sunt acoperite costuri pentru demontare și montare și costuri care depășesc prețul de achiziție a produsului. Bineînțeles că drepturile dumneavoastră legale referitoare la defectele produsului rămân neafectate, iar invocarea drepturilor legale este gratuită. În ceea ce privește garanția, pentru companii este valabilă următoarea clauză de jurisdicție: se aplică legislația Republicii Federale Germania, exceptându-se Convenția Națiunilor Unite asupra contractelor de vânzare internațională de mărfuri (CIVM), precum și reglementările care fac trimitere la legislația altor țări. Locul exclusiv de jurisdicție pentru litigii este 31832-Springe, Germania. Se aplică începând din data de 01.09.2026.

RUS Гарантия В дополнение к установленным законом правам гарантий на изделия марки Paulmann Гарантодатель* компания Paulmann Licht GmbH, Quezinger Feld 2, 31832 Springe (Шпринге), Германия, info@paulmann.de, гарантирует безупречную работу своей продукции в течение 2 лет с момента покупки, если изделия используются по назначению при условии профессионального монтажа и средней продолжительности включенного состояния макс.
4 500 ч/год. Гарантия распространяется на продукцию компании Paulmann Licht GmbH, приобретённую и используемую в Европе. Гарантия не распространяется на: программное обеспечение и онлайн-услуги; повреждения от перенапряжения (например, удар молнии); повреждения продукции вследствие форс-мажорных обстоятельств; повреждения, не влияющие на работу изделия, например, царапины, трещины, вмятины, выпуклости, повреждения краски, повреждения декоративного оснащения и проч. Из гарантии исключаются также естественное уменьшение яркости и изменение цвета освещения во время работы. Оба эффекта являются технологически обусловленными и связанными с современным уровнем развития техники. Гарантия не распространяется на отказы электронных устройств управления и светодиодных модулей в пределах номинальной интенсивности отказов 0,2 %/1000 часов работы.
Оформление: в случае наличия претензии по гарантии следует отправить дефектное изделие по почте с предварительно оплаченным почтовым сбором, приложив к нему этот гарантийный талон, а также счет-фактуру / кассовый чек и данные с подробным описанием дефекта по указанному на стр. 1 слева вверху в разделе «Guarantor» (гарант) адресу или по адресу представительства в вашей стране, который можно найти на сайте www.paulmann.com. Сотрудники представительства будут рады ответить на любые ваши вопросы. В случае подтвержденного гарантийного случая мы устраним дефект изделия либо бесплатно осуществив ремонт или обмен изделия (при необходимости на новую модель), либо возместив покупную стоимость. В случае ремонта/обмена возможно изменение технических характеристик изделия. Расходы на демонтаж и установку, а также затраты, выходящие за рамки покупной цены изделия, не покрываются. Ваши законные права и требования в связи с недостатками изделия остаются, разумеется, неприкосновенными, и предъявление законных прав является бесплатным. Следующая информация о гарантии относится к юридическим лицам: применяется законодательство Федеративной Республики Германия за исключением Конвенции ООН о договорах международной купли-продажи товаров (КМКПТ) и предписаний, которые ссылаются на законодательство других стран. Исключительное место юрисдикции для разрешения споров является г. Шпринге (31832, Springe), Германия. Действительно с 01.09.2026.

S Garanti Utöver lagstadgat felansvar för produkter av märket Paulmann garanterar garantigivaren* Paulmann Licht GmbH, Quezinger Feld 2, 31832 Springe/Tyskland, info@paulmann.de, en felfri funktion under en tidsperiod av 2 år från inköpet, under förutsättning att produkten används enligt föreskrifterna och med en genomsnittlig driftstid om max. 4 500 h/år efter fackmässigt utförd installation. Garantin gäller för produkter från Paulmann Licht GmbH som köps och används i Europa. Garantin omfattar inte: programvara och onlinebaserade tjänster; skador orsakade av överspänning (t.ex. blixtnedslag); produktskador till följd av force majeure; skador som inte påverkar produktens funktion negativt, t.ex. repor, sprickor, bucklor, utbuktningar, lackskador, skador på dekordelar osv.
Inte heller det naturligt avtagande ljusflödet och förändringen i ljusfärg under driftstiden omfattas av garantin. Båda effekterna är tekniskt betingade och på aktuell teknisk nivå. Garantin omfattar inte funktionsbortfall hos elektroniska drivenheter och LED-moduler inom den nominella felfrekvensen om 0,2 %/1 000 drifts-timmar.
Hantering: Vid garantiärenden skickas den defekta produkten till oss i en tillräckligt frankerad försändelse tillsammans med ifylld garantisedel samt fakturan/kassakvittot med beskrivning av felet. Adressen hittar du under "Guarantor" högst upp till vänster på sidan 1. Du kan även vända dig till vår kontaktperson i ditt land, som du hittar på www.paulmann.com. Kontakta gärna vederbörande om du undrar över något. Vid godkänt garantiärende åtgärdar vi produktfelet antingen kostnadsfritt genom reparation eller genom byte (i förekommande fall med en senare modell) eller återbetalning av köpeskillingen. Reparationer/byten kan resultera i avvikande tekniska specifikationer. Garantin täcker inte kostnader för demontering och montering eller kostnader som överstiger produktens inköpspris. Dessa garantivillkor påverkar självklart inte dina lagstadgade rättigheter rörande produktfel. Det kostar inget att utnyttja lagstadgade rättigheter. För företag gäller följande i samband med garantin: Dessa villkor lyder under tysk lag, med undantag för bestämmelserna i FN:s konvention om internationella köp av varor (CISG) samt regelverk som hänvisar till lagstiftningen i andra länder. Exklusivt behörig domstol för tvister är 31832-Springe, Tyskland. Gäller fr.o.m. den 1 september 2026.

SK Záruka Poskytovateľ záruky*, spoločnosť Paulmann Licht GmbH, Quezinger Feld 2, 31832 Springe/Nemecko, info@paulmann.de poskytuje okrem zákonných záručných práv na výrobky značky Paulmann záruku aj na ich bezchybnú funkčnosť po dobu 2 rokov od dátumu zakúpenia za predpokladu používania v súlade s určením a priemerného času zapnutia max. 4 500 h/rok po odbornej inštalácii. Záruka sa vzťahuje na výrobky spoločnosti Paulmann Licht GmbH, ktoré boli zakúpené a používajú sa v Európe. Záruka sa nevzťahuje na: softvér a on-line služby; škody spôsobené prepätím (napr. úderom blesku); škody na výrobkoch v dôsledku vyššej moci; škody, ktoré nemajú negatívny vplyv na funkčnosť výrobku, napr. škrabance, praskliny, preliačiny, vypukliny, poškodenia laku, škody na dekoračných prvkoch a pod.
Záruka sa nevzťahuje ani na prirodzený pokles svietivosti a zmenu farby svetla počas prevádzky. Oba efekty sú podmienené technológiou a stavom techniky. Záruka sa nevzťahuje ani na poruchy elektronického riadiaceho zariadenia a modulov LED, ktoré sú v rámci nominálnej poruchovosti 0,2 %/1 000 prevádzkových hodín.
Postup: V prípade záručnej reklamácie nám so zaplateným poštovným zašlite chybný výrobok s priloženým vyplneným záručným dokladom a faktúrou/pokladničným dokladom o zaplatení a uveďte opis chyby. Zásielku zašlite na adresu uvedenú na prvej strane vľavo hore v časti „Kontaktná osoba" alebo nášmu zástupcovi v danej krajine. Zoznam zástupcov nájdete na webových stránkach www.paulmann.com. Táto osoba vám tiež rada odpovie na všetky ďalšie otázky. V prípade potvrdenej záručnej reklamácie odstránime poruchu výrobku podľa nášho uváženia buď bezplatnou opravou, alebo výmenou (v prípade potreby za nový model), alebo vrátením kúpnej ceny. V prípade opravy/výmeny sa môžu technické špecifikácie líšiť. Náklady na demontáž a montáž a náklady presahujúce kúpnu cenu výrobku nebudú hradené. Vaše zákonné nároky v prípade chýb výrobku zostávajú samozrejme nedotknuté a uplatnenie zákonných práv je bezplatné. V súvislosti so zárukou sa na podnikateľov vzťahujú nasledujúce podmienky: Právo Spolkovej republiky Nemecko sa uplatňuje s vylúčením Dohovoru OSN o zmluvách o medzinárodnej kúpe tovaru (CISG) a predpisov, ktoré odkazujú na právo iných krajín. Výhradným miestom súdnej právomoci pre spory je 31832-Springe, Nemecko. Platnosť od 01.09.2026.

SLO Garancija Dajalec garancije,* podjetje Paulmann Licht GmbH, Quezinger Feld 2, 31832 Springe/Nemčija, info@paulmann.de, poleg zakonskih garancijskih pravic za izdelke blagovne znamke Paulmann jamči, da bodo ob pravilni uporabi in povprečnem obratovalnem ciklu največ 4500 ur/leto po strokovni namestitvi brezhibno delovali 2 let od datuma nakupa. Garancija velja za izdelke podjetja Paulmann Licht GmbH, ki so bili kupljeni in se uporabljajo v Evropi. Iz garancije so izključeni: programska oprema in spletne storitve; prenapetostne poškodbe (npr. udar strele); poškodbe izdelkov zaradi višje sile; poškodbe, ki ne vplivajo na delovanje izdelka, npr. praske, razpoke, udrtine, vdolbine, poškodbe laka, poškodbe dekorativne opreme itd. Izključena sta tudi naravno slabljenje svetilne moči in sprememba barve svetlobe med delovanjem. Oba učinka sta tehnološko pogojena in skladna s stanjem tehnike. Izpadi elektronskih krmilnih naprav in LED-modulov, ki spadajo v stopnjo izpada 0,2 %/1000 obratovalnih ur, so izključeni iz garancije.
Postopek: Ob uveljavljanju garancije nam pošljite okvarjen izdelek v ustrezno frankirani pošiljki in priložite izpolnjen garancijski list ter račun/potrdilo o nakupu z opisom napak na naslov, naveden pod razdelkom »Garant« na strani 1 zgoraj levo, ali naši osebi za stik v vaši državi, ki jo najdete na spletnem mestu www.paulmann.com. Oseba za stik vam je na voljo tudi za dodatna vprašanja. Če garancijski primer potrdimo, okvaro izdelka odpravimo brezplačno po naši izbiri, in sicer s popravilom, zamenjavo (po potrebi z naslednjim modelom) ali povračilom kupnine. Ob popravilu/zamenjavi lahko pride do odstopanja tehničnih specifikacij. Stroškov odstranjevanja in vgradnje ter stroškov, ki presegajo nakupno ceno izdelka, ne prevzemamo. Z zakonom določena garancija ob pomanjkljivosti izdelka ostane seveda nespremenjena, uveljavljanje zakonskih pravic je brezplačno. V razmerju do podjetij v povezavi z garancijo velja naslednje: velja pravo Zvezne republike Nemčije o nakupu premičnin (CISG) ter predpisi, ki se sklicujejo na pravo drugih držav, ob izključitvi nakupnega prava ZN. Izključna pristojnost za reševanje sporov je 31832-Springe, Nemčija. Velja od 1. 9. 2026.

TR/CY Garanti Yerel dillerdeki garanti koşullarını www.paulmann.com/guarantee/lang adresinden veya yukarıda Garantör altında verilen iletişim seçeneklerinden edinebilirsiniz.

D **Hinweise zur Batterieentsorgung:**
Das Symbol bedeutet, dass Batterien nicht in den Hausmüll entsorgt werden dürfen. Verbraucher sind zur Rückgabe von Altbatterien gesetzlich verpflichtet. Batterien müssen nach Gebrauch an der Verkaufsstelle oder anderen Sammelstellen unentgeltlich zurückgegeben werden. Das Einsammeln und Wiederverwerten von Akkumulatoren und Batterien sind wesentliche Elemente der Strategie des Schutzes der menschlichen Gesundheit und der Umwelt. Die Umweltbelastung durch Batterien und Akkumulatoren muss auf ein Mindestmaß beschränkt werden, um so zu Schutz, Erhaltung und Erhöhung der Qualität der Umwelt beizutragen.

GB **Notes on battery disposal:**
The symbol means that batteries should not be thrown out with household rubbish. Consumers are obligated legally to return old batteries. Used batteries have to be returned free of charge to the sales outlet or other collection points. The collecting and recycling of batteries are significant elements of the strategy for protecting human health and the environment. Pollution by batteries needs to be reduced to a minimum to thereby contribute to the protection, maintenance and improvement of the quality of the environment.

F **Consignes d'élimination des piles :**
Ce symbole signifie qu'il est interdit d'éliminer les piles avec les ordures ménagères. Les dispositions légales imposent au consommateur de restituer les piles usées. Les piles usées doivent être rapportées au distributeur ou dans un centre de collecte approprié ; la dépose est gratuite. La collecte et le recyclage des accumulateurs et des piles sont deux éléments importants de la protection de la santé des personnes et de l'environnement. Il convient de minimiser l'incidence des piles et des accumulateurs sur l'environnement afin de contribuer à la protection, la sauvegarde et à l'amélioration de l'environnement.

AL **Shënime mbi hedhjen e baterive:**
Simboli tregon që bateritë nuk duhet të hidhen së bashku me mbeturinat shtëpiake. Konsumatorët janë të detyruar me ligj që t'i kthejnë bateritë e vjetra. Bateritë e përdorura duhet të kthehen pa pagesë në pikat e shitjes ose në pika të tjera grumbullimi. Grumbullimi dhe riciklimi i baterive janë elemente të rëndësishme të strategjisë për mbrojtjen e shëndetit të njeriut dhe të mjedisit. Ndotja nga bateritë duhet të reduktohet një minimum, për të kontribuar kështu në mbrojtjen, ruajtjen dhe përmirësimin e cilësisë së mjedisit.

BG **Пояснения за изхвърляне на батериите:**
Този символ показва, че батериите не трябва да се изхвърлят с домашния боклук. По закон потребителите са задължени да върнат старите батерии. Използваните батерии трябва да се връщат безплатно в магазина или в други пунктове за събиране. Събирането и рециклирането на батерии е важен елемент от стратегията за защита на здравето на хората и на околната среда. Замърсяването с батерии трябва да се намали до минимум, за да допринесем с това към защитата, поддържането и подобряването на качеството на околната среда.

BIH **Napomena o zbrinjavanju baterija:**
Simbol znači da se baterije ne smiju bacati u kućni otpad. Potrošači su zakonski obavezni vratiti stare baterije. Istrošene baterije se nakon upotrebe bez naknade moraju vratiti u prodavnicu ili drugim predviđeno mjesto za sakupljanje. Sakupljanje i reciklaža akumulatora i baterija su bitni elementi strategije zaštite ljudskog zdravlja i okoliša. Zagađenje okoliša putem baterija i akumulatora mora se svesti na minimum, kako bi takva zaštita pridonijela zaštiti, očuvanju okoliša, kao i povećanju kvalitete okoliša.

BY **Указанні па ўтылізацыі акумулятарных батарэй:**
Гэты сімвал азначае, што акумулятарныя батарэі забараняецца выкідваць разам з бытавымі адходамі. Спажыўцы па законе абавязаны вяртаць адпрацаваныя акумуляторы. Адпрацаваныя акумулятары неабходна бясплатна вярнуць у гандлёвую кропку, дзе яны былі набыты, або ў іншыя зборныя пункты. Збор і перапрацоўка адпрацаваных акумулятараў і батарэй з'яўляецца важным элементам стратэгіі абароны здароўя людзей і навакольнага асяроддзя. Неабходна паменшыць да мінімуму забруджванне навакольнага асяроддзя адходамі акумулятарных батарэй і акумулятараў ў мэтах абароны, захавання і паляпшэння якасці навакольнага асяроддзя.

CZ **Pokyny k likvidaci baterie:**
Tento symbol znamená, že baterie se nesmějí vyhazovat do domovního odpadu. Každý spotřebitel je ze zákona povinen staré baterie vracet. Vybité baterie musejí být bezplatně vráceny v místě prodeje nebo na jiných sběrných místech. Sběr a recyklace akumulátorů a baterií jsou důležitými prvky strategie ochrany zdraví osob a životního prostředí. Omezení znečišťování životního prostředí bateriemi a akumulátory na nejnižší možnou míru představuje důležitý příspěvek k ochraně, zachování a zvyšování kvality životního prostředí.

DK **Oplysninger om bortskaffelse af batterier:**
Symbolet betyder, at batterier ikke må komme i det almindelige affald. Som forbruger er man lovmæssigt forpligtet til at aflevere gamle batterier. Efter brug afleveres batterierne gratis der, hvor de forhandles, eller på andre særlige opsamlingssteder. Indsamling og genbrug af akkumulatorer og batterier er et vigtigt led i strategierne for at beskytte miljøet og menneskets sundhed. Miljøbelastningen fra batterier og akkumulatorer skal reduceres til et minimum, således at miljøkvaliteten beskyttes, opretholdes og forbedres.

E **Indicaciones para la eliminación de baterías:**
El símbolo significa que las baterías no pueden desecharse con la basura doméstica. La ley establece la obligación de los consumidores de devolver las baterías usadas. Las baterías deben devolverse gratuitamente tras su uso al lugar de compra o a otros puntos de recogida. La recogida y el reciclaje de baterías y acumuladores es fundamental para la protección de la salud y del medio ambiente. Hay que reducir al máximo el impacto medioambiental de baterías y acumuladores para contribuir a preservar, conservar y mejorar la calidad del entorno.

EST **Juhised patarei utiliseerimiseks:**
Sümbol tähendab, et patareide utiliseerimine koos olmeprügiga on keelatud. Tarbijad on seadusega kohustatud kasutatud patareid tagastama. Kasutatud patareid tuleb tasuta ära anda neid müünud ettevõttesse või mõnda muusse kogumiskohta. Akude ja patareide kogumine ja taaskasutamine on inimese tervise ja keskkonna kaitse strateegia oluliseks osaks. Patareide ja akude kasutamisest tingitud keskkonnakahju peab olema võimalikult väike, et aidata kaasa keskkonna kvaliteedi kaitsmisele, säilitamisele ja tõstmisele.

FIN **Huomautuksia paristojen hävittämisestä:**
Tämä merkki tarkoittaa, ettei paristoja saa hävittää talousjätteen joukossa. Lainsäädäntö velvoittaa kuluttajat käytettyjen paristojen palauttamiseen. Paristot on palautettava käytön jälkeen myyntipaikkaan tai muuhun keräyspisteeseen. Palauttamisen tulee olla maksutonta. Akkujen ja paristojen keräys ja kierrätys ovat olennaisia tekijöitä strategiassa suojella ihmisten terveyttä ja ympäristöä. Paristojen ja akkujen ympäristölle aiheuttama kuormitus on rajoitettava niin pieneksi kuin mahdollista. Tämä palvelee osaltaan pyrkimystä suojella, vaalia ja parantaa elinympäristömme laatua.

GR **Οδηγίες για την αχρήστευση μπαταριών:**
Το σύμβολο σημαίνει πως οι μπαταρίες δεν επιτρέπεται να πετιούνται στα κοινά απορρίμματα. Οι καταναλωτές υποχρεούνται από το νόμο να επιστρέφουν τις παλιές μπαταρίες. Μετά από τη χρήση οι μπαταρίες πρέπει να επιστρέφονται χωρίς κόστος στα σημεία αγοράς ή σε άλλα σημεία συλλογής. Η συλλογή και ανακύκλωση των επαναφορτιζόμενων και των κοινών μπαταριών αποτελούν βασικά στοιχεία της στρατηγικής για προστασία της υγείας και του περιβάλλοντος. Η κατανάνωση του περιβάλλοντος από άχρηστες μπαταρίες πρέπει να περιορίζεται στο ελάχιστο με σκοπό την προστασία, διατήρηση και αύξηση της ποιότητας του.

H **Tudnivaló az elem szakszerű eltávolításához:**
A jelkép azt jelenti, hogy az elemeket nem szabad a háztartási szeméthez rakni. A használót törvény kötelezi a használt elemek visszaszolgáltatására. Az elemeket használat után fizetés nélkül vissza kell adni a vásárlás helyén, vagy a gyűjtőhelyeken. Az elemek és akkumulátorok begyűtése és újrahasznosítása fontos tényezői az emberi egészséget és a környezetet védő stratégiának. Minimumra kell csökkenteni a környezet elemek és akkumulátorok általi terhelését, hogy ezzel is hozzájáruljunk a környezet védelméhez, megtartásához és minőségének a javításához.

HR **Napomena za zbrinjavanje baterija:**
Simbol označava, da se baterije ne smiju bacati u kućanski otpad. Potrošači su zakonski obvezatni vratiti stare baterije. Baterije se moraju nakon uporabe bez naknade vratiti u prodavaonicu ili na drugo za to predviđeno mjesto zbrinjavanja. Prikupljanje i reciklaža akumulatora i baterija su bitni elementi strategije zaštite ljudskog zdravlja i okoliša. Zagađenje okoliša kroz baterije i akumulatore mora se svesti na najmanju moguću mjeru, kako bi takva zaštita pridonijela zaštiti, očuvanju i povećanju kakvoće okoliša.

I **Note per lo smaltimento delle batterie:**
Questo simbolo indica che le batterie non possono essere smaltite tra i rifiuti domestici. I clienti sono obbligati per legge a restituire le pile usate. Dopo l'utilizzo, le batterie devono essere restituite gratuitamente al punto vendita o ad altri punti di raccolta. La raccolta e il riciclo degli accumulatori e delle batterie sono operazioni essenziali per la tutela dell'ambiente e della salute umana. È necessario limitare al massimo l'impatto ambientale delle batterie e degli accumulatori per contribuire alla tutela, al mantenimento e al miglioramento della qualità dell'ambiente.

IS **Ábending um förgun rafhlaðna:**
Táknið þýðir að ekki má fleygja rafhlöðunum í venjulegt heimilissorp. Neytendur eru skyldugir samkvæmt lögum að skila notuðum rafhlöðum. Notuðum rafhlöðum verður að skila á sölustað eða aðra safnstaði án kostnaðar fyrir neytendur. Söfnun og endurvinnsla rafgeyma og rafhlaðna er mikilvægur þáttur í verndun heilsu manna og umhverfisins. Halda verður mengun af völdum rafgeyma og rafhlaðna í lágmarki til að vernda megi, viðhalda og bæta umhverfið.

LT Pastabos apie baterijų utilizavimą:
Simbolis reiškia, kad baterijas draudžiama išmesti kartu su buitinėmis atliekomis. Naudotojai yra teisiškai įsipareigoję senas baterijas grąžinti. Baterijos, pasibaigus jų galiojimui, turi būti neatlygintinai grąžintos į pardavimo vietą arba surinkimo punktus. Akumuliatorių ir baterijų rinkimas bei perdirbimas yra pagrindiniai žmogaus sveikatos ir aplinkos apsaugos strategijos elementai. Siekiant prisidėti prie aplinkos apsaugos, kokybės išlaikymo ir gerinimo, aplinkos taršą baterijomis ir akumuliatoriais reikia sumažinti iki minimumo.

P Avisos para a eliminação de baterias:
O símbolo significa que baterias não podem ser descartadas pelo lixo residencial. Os consumidores são obrigados por lei a retornarem baterias antigas. Após a utilização, as baterias devem ser devolvidas no local de compra ou outros pontos de colecta, livre de custo. A colecta e reciclagem de baterias e pilhas são elementos essenciais da estratégia de protecção da saúde humana e do meio ambiente. O ónus para o meio ambiente causado por baterias e pilhas deve ser limitado ao mínimo possível para contribuir à protecção, preservação e melhora da qualidade ambiental.

SK Pokyny pre likvidáciu batérie:
Tento symbol značí, že batérie sa nesmú vyhadzovať do domového odpadu. Každý spotrebiteľ je zákona povinný staré batérie vracať. Vybité batérie treba bezplatne vrátiť v mieste predaja alebo na iných zberných miestach. Zber a opätovné využitie akumulátorov a batérií sú dôležitými prvkami stratégie ochrany zdravia osôb a životného prostredia. Obmedzenie znečisťovania životného prostredia batériami a akumulátormi na čo najnižšiu mieru predstavuje dôležitý príspevok na ochranu, zachovanie a zvyšovanie kvality životného prostredia.

LV Norādījumi bateriju utilizācijai:
Šis simbols norāda, ka baterijas nedrīkst izmest sadzīves atkritumos. Lietotājs ir atbildīgs par to, lai izlietotās baterijas tiktu nodotas likumā paredzētajā kārtībā. Baterijas pēc lietošanas ir bez maksas jānodod pirkšanas vietā vai citā savākšanas vietā. Akumulatoru un bateriju savākšana un atkārtota izmantošana ir svarīgs elements cilvēku veselības un apkārtējās vides aizsardzības stratēģijā. Apkārtējas vides piesārņošana ar baterijām un akumulatoriem ir jāierobežo līdz minimumam, lai nodrošinātu apkārtējās vides kvalitātes saglabāšanu un uzlabošanu.

PL Wskazówki dotyczące utylizacji baterii:
Baterie oznaczone tym symbolem nie mogą być łączone z odpadami z gospodarstw domowych. Zgodnie z prawem użytkownik jest zobowiązany do zwrotu zużytych baterii. Zużyte baterie należy zwrócić nieodpłatnie w punkcie sprzedaży lub zbiórki. Zbiórka i utylizacja akumulatorów i baterii są istotne dla ochrony zdrowia i środowiska. Odpowiednia utylizacja baterii i akumulatorów pozwoli zmniejszyć zanieczyszczenie, zapewnić ochronę środowiska i poprawić jego jakość.

SLO Navodila za odstranjevanje baterij:
Simbol pomeni, da baterij ne smete odvreči med gospodinjske odpadke. Uporabniki so zakonsko zavezani, da rabljene baterije vrnejo. Baterije morate po uporabi brezplačno vrniti na prodajno mesto ali na drugo zbirna mesta. Zbiranje in predelava akumulatorjev in baterij so bistveni elementi strategije varovanja človeškega zdravja in okolja. Onesnaženje okolja z baterijami in akumulatorji se mora omejiti na najnižjo mero, s čimer se prispeva k varovanju, ohranjanju in povečanju kakovosti okolja.

MK Упатства за отстранување на батериите:
Овој симбол значи дека батериите не треба да се фрлаат заедно со домашниот смет. Потрошувачите законски се обврзани да ги вратат старите батерии. Искористените батерии треба бесплатно да се вратат на продажното место или други збирни места. Збирањето и рециклирањето на батериите се значајни елементи од стратегијата за заштита на човечкото здравје и околината. Загадувањето предизвикано од батерии треба да се сведе на минимум и на тој начин да се придонесе кон заштита, одржување и подобрување на квалитетот на околината.

RO Indicaţii referitoare la eliminarea ca deşeu a bateriei:
Simbolul semnifică faptul că este interzisă eliminarea ca deşeu a bateriilor împreună cu gunoiul menajer. Consumatorii au obligaţia de a returna bateriile vechi, conform legislaţiei. Bateriile trebuie returnate gratuit după folosire centrelor de vânzări sau altor centre de colectare. Colectarea şi revalorificarea acumulatoarelor şi bateriilor sunt elemente esenţiale ale strategiei de protecţie a sănătăţii umane şi a mediului. Poluarea mediului cu baterii şi acumulatoare trebuie să fie limitată la minimul posibil, pentru a contribui astfel la protejarea, păstrarea şi ridicarea calităţii mediului.

SRB Napomena o zbrinjavanju baterija:
Simbol znači da baterija ne bi trebalo da bude bačena zajedno sa kućnim smećem. Potrošač je po zakonu obavezan da vrati stare baterije. Iskorišćene baterije se moraju bez naknade vratiti na prodajno mesto ili neki drugi sabirni punkt. Sakupljanje i reciklaža baterija je značajan element strategije zaštite ljudskog zdravlja i životne okoline. Potrebno je na minimum ograničiti zagađenje koje baterije mogu prouzrokovati da bi se na taj način doprinelo zaštiti, održavanju i poboljšanju kvaliteta životne sredine.

N Tips om deponering av batterier:
Symbolet betyr at batterier ikke skal kastes sammen med vanlig husholdningsavfall. Forbruker er juridisk forpliktet til å levere tilbake gamle batterier. Batterier skal leveres på utsalgsstedet eller annet oppsamlingssted, etter bruk. Innsamling og gjenbruk av akkumulatorer og batterier er vesentlige aspekter ved det å beskytte såvel menneskers helse som miljøet. Miljøbelastningen batterier og akkumulatorer medfører, må begrenses til et minimum, for slik å beskytte, verne og bedre kvaliteten på miljøet vi lever i.

RUS Указания по утилизации аккумуляторных батарей:
Этот символ обозначает, что аккумуляторные батареи запрещается утилизировать как бытовые отходы. Потребители по закону обязаны возвращать отработанные аккумуляторные батареи. Отработанные аккумуляторы необходимо бесплатно вернуть в торговую точку, где они были приобретены, или в другие сборные пункты. Сбор и переработка отработанных аккумуляторов и батарей является важным элементом стратегии защиты здоровья людей и окружающей среды. Необходимо до минимума уменьшить загрязнение окружающей среды отходами аккумуляторных батарей и аккумуляторов в целях защиты, сохранения и улучшения качества окружающей среды.

TR Pillerin atık toplamaya verilmesi uyarısı:
Bu sembol pillerin evsel çöpe karıştırılmaması gerektiğine işaret eder. Eski pillerin iadesinden yasal olarak tüketiciler sorumludur. Bitmiş piller ücretsiz olarak satın alındıkları yerlere ya da başka toplama yerlerine verilebilir. Akülerin ve pillerin toplanarak yeniden değerlendirmeye kazandırılması, insan sağlığı ve çevre korunması stratejisinin en önemli elemanlarıdır. Çevremizin korunması, kalitesinin muhafazası ve yükseltilmesi için pil ve aküler tarafından oluşturulan çevre kirliliği en düşük seviyede tutulmalıdır.

NL Aanwijzingen over afvoeren van batterijen:
Dit symbool betekent dat batterijen niet in de vuilnisbak thuishoren. Verbruikers zijn wetteliijk verplicht om oude batterijen terug te geven. Batterijen moeten na gebruik bij het verkooppunt of bij andere verzamelpunten kosteloos worden teruggegeven. Verzamelen en opnieuw gebruiken van accumulators en batterijen vormt een wezenlijk element van de bescherming van gezondheid en milieu. Schade aan het milieu door batterijen en accumulators moet tot een minimum worden gereduceerd. Zo wordt bijgedragen aan bescherming, behoud en verbetering van het milieu.

S Hänvisningar för avfallshantering av batterier:
Symbolen betyder att batterierna inte får avfallshanteras på samma sätt som hushållssopor. Användaren är enligt lag skyldig att återlämna förbrukade batterier. Efter användning måste batterierna lämnas tillbaka till affären där de inhandlats eller till en annan återvinningscentral, kostnadsfritt. Insamling och återvinning av ackumulatorer och batterier är viktiga beståndsdelar i strategin för att skydda människors hälsa och miljön. Skador på miljön som utgörs av batterier och ackumulatorer måste begränsas till minsta möjliga, för att skydda, bibehålla och förbättra vår miljö.

UA Примітка про утилізацію батарей:
Даний символ позначає, що батареї слід утилізувати окремо від загальних побутових відходів. Згідно закону користувач зобов'язаний здавати відпрацьовані батареї. Батареї, термін використання яких закінчився, повинні безоплатно здаватися в магазини або інші збірні пункти. Збір та повторне використання акумуляторів та батарей є важливими елементами стратегії захисту здоров'я людей і навколишнього середовища. Забруднення навколишнього середовища відходами батарей та акумуляторів повинне бути зведене до мінімуму з метою захисту, збереження й підвищення якості навколишнього середовища.